ASTIN

ASTIN
BGM Group

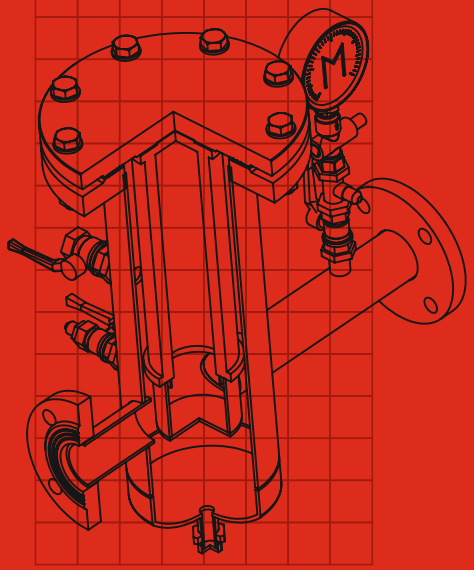

КАТАЛОГ
выпускаемой продукции
2016-2017

ASTIN

BGM Group

ОГЛАВЛЕНИЕ

О КОМПАНИИ	2
СЕРТИФИКАТЫ	7
КЛАПАНЫ ТЕРМОЗАПОРНЫЕ КТЗ	8
КРАН ШАРОВОЙ ЗАПОРНЫЙ ФЛАНЦЕВЫЙ СТАЛЬНОЙ	14
ИЗОЛИРУЮЩИЕ ФЛАНЦЕВЫЕ СОЕДИНЕНИЯ	18
ИЗОЛИРУЮЩИЕ МУФТОВЫЕ СОЕДИНЕНИЯ	20
ФИЛЬТРЫ ГАЗОВЫЕ ФГ-50-С, ФГ-80-С, ФГ-100-С, ФГ-150-С, ФГ-200-С	26
ЗАГЛУШКА ПОВОРОТНАЯ (ОБТЮРАТОР)	29
АДАПТЕРЫ	30
ИНДИКАТОР ПЕРЕПАДА ДАВЛЕНИЯ ДПД16-5, ДПД16-10	34
ПАТРУБКИ с гильзой для счетчиков ВК	36
ПРЯМЫЕ УЧАСТКИ	37
КОНТРГАЙКА	38
ПЕРЕХОДНЫЕ ФЛАНЦЫ на регуляторы Pietro Fiorentini, MADAS, СП «ТермоБрест»	39
ФИЛЬТР СЕТЧАТЫЙ	40
ФИТИНГИ ДЛЯ БЫТОВЫХ РЕГУЛЯТОРОВ	41
ЗАЩИТНЫЙ ЯЩИК ДЛЯ БЫТОВЫХ РЕГУЛЯТОРОВ	42
ЯЩИК ЗАЩИТНЫЙ ДЛЯ МУФТОВЫХ ГАЗОВЫХ КРАНОВ ДУ 15-50	43
ЯЩИК ЗАЩИТНЫЙ для газовых счетчиков G6	44
ЯЩИК ЗАЩИТНЫЙ для газовых счетчиков G 1,6-4	45
ГРПШ (стандарт) на базе регуляторов FE	46
ГРПШ на базе регуляторов FE с бытовым газовым счетчиком	47
ГРПШ (компакт) на базе регуляторов PC	48

Холдинг «ASTIN BGM Group»

Холдинг **«Астин групп»** берет свое начало в 1989 году, специализировался на производстве контрольно-измерительного оборудования. Постепенно сферы деятельности компании расширялись, появилось новое направление: производство, поставка и сервисное обслуживание оборудования для газовой отрасли. В нестабильные 90-е, несмотря на все трудности того времени, мы сделали ставку на развитие производства. Накопленный опыт и интеллектуальный потенциал позволили нашему предприятию стать ведущим региональным производителем и поставщиком газового оборудования и комплектующих.

В холдинг **«ASTIN BGM Group»** входят организации:

ООО «Управляющая компания **«Астин»**
ООО **«Астин-Сервис»**
ООО «Торговый дом **«Астин групп»**
ООО **«Астин»**

УК «Астин» осуществляет системный стратегический анализ деятельности и прогнозирование развития Холдинга ASTIN BGM Group в целом.

ООО «Астин-Сервис»

ООО «Астин-Сервис» является аккредитованной (Аттестат аккредитации №RA.RU.311263) организацией по оказанию услуг по поверке средств измерений.
С 2006 года компания «Астин-Сервис» входит в состав холдинга **«ASTIN BGM Group».**
Астин-Сервис» — это коллектив опытных инженеров и техников, ежегодно проходящих обучение на предприятиях-изготовителях оборудования, которые оказывают инжиниринговые услуги по выбору и вводу в эксплуатацию, техническому обслуживанию, пуско-наладке телеметрии.

На базе «Астин-сервис» созданы региональные сервисные центры заводов:

- «ЭЛЬСТЕР Газэлектроника» (г. Арзамас)
- «Арзамасский приборостроительный завод» (г. Арзамас)
- «Айтрон» (г. Москва)
- «НПЦ «Газотрон – С» (НПП «Алмаз», г. Саратов)
- ФГУП СПО «Аналитприбор» (г. Смоленск)
- «Pietro Fiorentini» (Италия)

- ООО ЭПО «Сигнал (Саратовская обл., г. Энгельс)
- ООО НПП «Ирвис» (г. Казань)

Перечень оказываемых услуг

Обслуживаемое оборудование	Гарантийный ремонт	Послегарантийный ремонт	Гос. поверка	Сервисное обслуживание
Счетчики газа диафрагменные (ВК и др.)	+	+	+	+
Счетчики газа диафрагменные (NPM и др.)	-	-	+	+
Счетчики газа ротационные (RVG и др.)	+	+	+	+
Счетчики газа ротационные (РГ, РСГ и др.)	-	-	+	+
Счетчики газа турбинные (TZ, TZ(Flux), и др.)	-	+	+	+
Счетчики газа турбинные (TRZ, СГ и др.)	+	+	+	+
Счетчики газа турбинные (DELTA , СТГ и др.)	-	-	+	+
Счетчики газа вихревые ИРВИС и др.	+	+	+	+
Комплексы для измерения количества газа (СГ-ЭК, СГ-ТК и др.)	+	+	+	+
Корректор объема газа (ЕК-88, ЕК260, ЕК270, ТС-90/т(к), ТС-210, ТС-215, ТС-220 и др.)	+	+	+	+
Корректор объема газа (БК, CORUS и др.)	-	-	+	+
Сигнализаторы (СИКЗ, САОГ, СЗ-1, СЗ-2 и др.)	+	+	+	+
Сигнализаторы (СГГ, СТГ-1-1(2), СТМ, Комета, СОУ, САКЗ, ИТ-М, СЗЦ, ОКА, Sitron. Domino и др.)	-	-	+	+
Датчики давления (МИДА, Сапфир, Метран, DMP. КРТ, СДВ, АИР и др.)	-	+	+	+
Манометры технические, электроконтактные, дифференциальные и дифманометры, напоромеры	-	+	+	+
Термометры, термосопротивления (ТСМ, ТСП, КТПТР, КТСП-4, Метран и др.)	-	+	+	+
Расходомеры электромагнитные (ПРЭМ, ВЗЛЕТ, ВЭПС и др.)	-	+	+	+
Расходомеры крыльчатые и турбинные (ВСТ, ОСВИ, СГВ, СТВГ, Minomess и др.)	-	+	+	+
Преобразователи расхода жидкостные, теплосчетчики	-	+	+	+
Тепловычислители (ТЭКОН, СПТ, СПГ и др.)	-	+	+	+
Фильтры газовые (серии ФН, ФГ и др.)	-	+	-	+
Клапаны газовые ВН, ВФ	-	+	-	+
Регуляторы давления газа Fiorentini, Tartarini, РДНК, РДСК, MADAS	-	+	-	+

ООО «ТД «Астин групп», входящее в холдинг **«ASTIN BGM Group»**, осуществляет как оптовые, так и розничные поставки газового оборудования во все регионы Российской Федерации и страны СНГ.

Торговый дом «Астин групп» является официальным дилером предприятий-производителей:

- ЗАО «Газдевайс»
- ООО «ЭЛЬСТЕР Газэлектроника»
- ООО ЭПО «Сигнал»
- ООО «СП «Термобрест»
- ОАО «Арзамасский приборостроительный завод»
- ФГУП «Аналитприбор»
- ФГУП «Алмаз»
- ООО «Турбулентность-Дон»
- ОАО «Ямпольский приборостроительный завод»
- УП «ММЗ им. С.И. Вавилова»
- ООО ПКФ «Экс-форма»
- ООО «Энергомаш-Калуга»
- «RuB»
- «Pietro Fiorentini S.p.A.»
- «TEMPER»

Торговый дом «Астин групп» занимается комплексными поставками промышленного, коммунального и бытового газового оборудования:

Газорегуляторные пункты и установки ГРПШ, ГРПБ, ГРУ, пункты учета расхода газа ПУРГ.
Термозапорные клапаны (КТЗ).
Фланцевые изолирующие соединения.
Муфтовые изолирующие соединения.
Фильтры газа ФГ 16-50 Б(С), в том числе с ДПД.
Прямые участки.
Переходные фланцы на регуляторы «Pietro Fiorentina», «Madas», СП «ТермоБрест»
Патрубки с гильзой для счетчиков ВК.
Комплект адаптеров для газовых счетчиков.
Индикатор перепада давления ДПД16-5, ДПД16-10.
Редуктор с механическим приводом.
Контргайки.
Итальянские регуляторы давления «Pietro Fiorentini».
Регуляторы давления бытовые.
Регуляторы давления промышленные.

Измерительные комплексы на базе счетчиков RVG, СГ, RABO
Диафрагменные счетчики газа ВК, NPM.
Ротационные счетчики газа RVG, RABO
Турбинные счетчики газа СГ – 16 МТ.
Электронные корректоры.
Блоки питания.
Сигнализаторы загазованности.
Краны шаровые EMKA gas.
Краны газовые итальянского производства «RuB».
Краны шаровые TEMPER.
Клапаны предохранительные сбросные ПСК.
Клапаны предохранительные запорные КПЗ.
Ящики для кранов и счетчиков.

ООО «Астин», входящий в состав холдинга **«ASTIN BGM Group»** является одним из крупнейших производителей газового оборудования в Уральском регионе.

ООО «Астин» является производителем:

Газорегуляторные пункты и установки ГРПШ, ГРПБ, ГРУ, пункты учета расхода газа ПУРГ.
Фильтры газовые (ФГ 50 - ФГ200С, ФГ 16-50).
Термозапорные клапаны.
Изолирующие фланцевые соединения.
Изолирующие муфтовые соединения.
Ящики защитные для газовых счетчиков и газовых кранов.
Заглушки поворотные.
Адаптеры для газовых счетчиков.
Индикатор перепада давления ДПД.
Редуктор с механическим приводом для кранов КШ.
Патрубки с гильзой для счетчиков газа.
Переходы на регуляторы Fiorentini.
Контргайки.
Фильтры для счетчиков газа NPM.
Прямые участки.
Ящики для ГРПШ, ГРУ.
Краны шаровые фланцевые стальные
Компания производит широчайшую гамму шкафных газорегуляторных пунктов ГРПШ и газорегуляторных установок ГРУ любой производительности, выгодно отличающихся от других отечественных производителей высочайшим качеством и практически неограниченными возможностями по автоматизации.

ООО «Астин» располагает собственными производственными мощностями, оснащенными новейшим оборудованием. Обширный станочный парк позволяет производить более двух миллионов единиц продукции в год, а наличие собственного конструкторского отдела позволяет реализовывать проекты любой сложности.

ГРПШ (ГРУ, ГРПБ)-один из основных продуктов, производимых на нашем предприятии. Мы изготавливаем газорегуляторные пункты и установки, как на надёжных отечественных регуляторах производителей ПКФ «ЭКС-Форма», «Газпроммаш», «ЭПО Сигнал», СП «ТермоБрест» так и на зарубежных **Pietro Fiorentini.** Также мы производим газорегуляторные пункты как серийно, так и по индивидуальным проектам.

Мы имеем возможность изготовить ГРПШ:

- с одной линией редуцирования;
- основной и резервной линиями редуцирования;
- с двумя основными и двумя резервными линиями редуцирования;
- с обогревом (электрическим и газовым);
- узлом учета расхода газа и комплексом телеметрии.

Преимущества и достоинства ГРПШ и ГРУ, выпускаемые нашей компанией, по сравнению с аналогами:

- подбор конструкции и комплектующих в соответствии с требованиями заказчиков и нормативных документов;
- использование фильтров тонкой очистки (5 мкм) с индикаторамизасоренности;
- использование шаровых кранов с механизмом плавного открытия; настройка редукционной и защитной арматуры на параметры по требованию заказчика;
- порошковая покраска узлов и шкафа;
- использование электрических и газовых обогревателей с регулировкой температуры и защитными устройствами;
- комплектация изделий манометрами по умолчанию;
- отсутствие соединений «муфта-сгон».

Если Вы сомневаетесь в правильности подбора ГРПШ, ГРУ, ГРПБ или фильтра, то Вы всегда можете направить в наш адрес соответствующий заполненный опросный лист, и мы оперативно подберем для Вас изделие, которое будет наиболее соответствовать Вашим рабочимусловиям.

СЕРТИФИЦИРОВАННОЕ КАЧЕСТВО

Качество - это результат скомбинированной деятельности различных инициатив с общим объективом полного удовлетворения клиентов

Декларация соответствия на Клапаны термозапорные (КТЗ): № ТС N RU Д-RU. АЛ87.В.00150 до 14.01.2018 г.

Декларация соответствия на оборудование, работающее под избыточным давлением, 1 и 2 категории: арматура промышленная трубопроводная: краны шаровые запорные, тип КШ: № ТС RU Д-МЮ62.В до 23.12.2020 г.

Декларация соответствия на на элементы трубопровода, работающие под избыточным давлением, 1 и 2 категории: соединения электроизолирующие фланцевые и муфтовые, тип ИС: № ТС RU Д-RU.МЮ62.В.02776 до 10.02.2021 г.

Декларация соответствия на оборудование, работающее под избыточным давлением, 1 и 2 категории: фильтров газовых, типа ФГ: № ТС N RU Д-RU. АЛ87.В.00151 до 14.01.2018 г.

Декларация соответствия на оборудование, работающее под избыточным давлением, 1 и 2 категории: фильтров газовых, типа ФГ: ЕАЭС № RU Д-RU. А301.В.04543 до 27.12.2021 г.

Сертификат соответствия на оборудование, работающее под избыточным давлением, 1 и 2 категории: фильтров газовых, типа ФГ: № ТС RU С-RU. А301.В.04360 до 27.12.2021 г.

Декларация соответствия на арматуру промышленную трубопроводную: заглушки поворотные стальные для фланцев арматуры:
№ ТС RU Д-RU.А301.В.03423 до 29.08.2021 г.

Письмо Академии стандартизации, метрологии и сертификации на Ящики защитные для счетчиков газаПисьмо Академии стандартизации, метрологии и сертификации на Адаптеры (присоединители) и фильтр-сетки для счетчиков газа.

КЛАПАНЫ ТЕРМОЗАПОРНЫЕ КТЗ

Основные сведения об изделии и производителе

Наименование изделия:	**Клапан термозапорный муфтовый**
Технические условия:	ТУ 3742-001-60792585-2009
Назначение:	Предназначен для автоматического перекрытия трубопровода, подводящего газ к бытовым и промышленным приборам, в случае пожара.
Рабочая среда:	Природный газ
Предприятие-изготовитель:	ООО«Астин», г. Екатеринбург, ул. Завокзальная, 5, оф.19 по заказу «ASTIN BGM Group» www.astingroup.ru
Декларация соответствия:	№ТС N RU Д-RU.АЛ87.В.00150 срок действия до 14.01.2018

КТЗ XX-0,6(Вн-Вн)

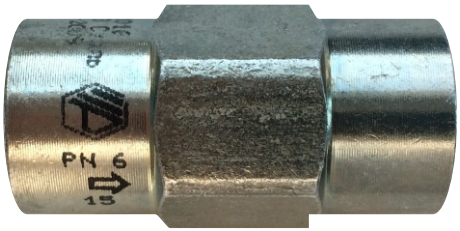

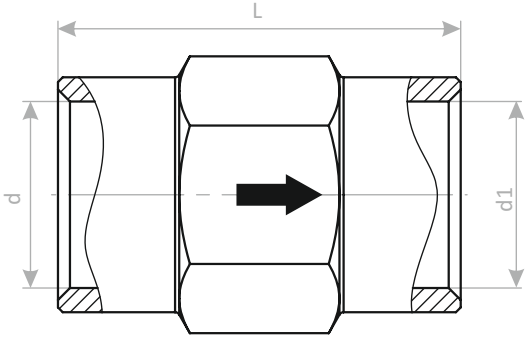

КТЗ XX-0,6(Вн-Нар)

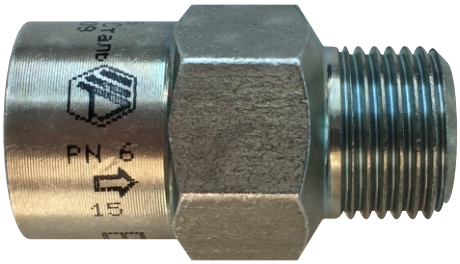

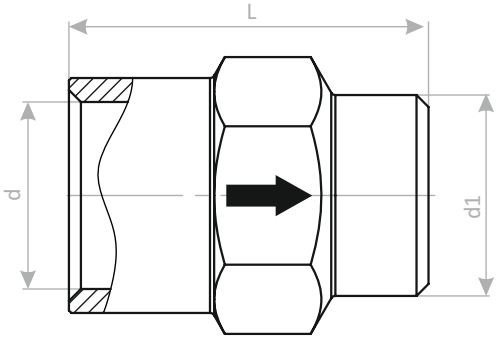

Основные технические данные

Параметры	Обозначение клапанов резьбового соединения											
	КТЗ 15-0,6(Вн-Нар)	КТЗ 15-0,6(Вн-Вн)	КТЗ 20-0,6(Вн-Нар)	КТЗ 20-0,6(Вн-Вн)	КТЗ 25-0,6(Вн-Нар)	КТЗ 25-0,6(Вн-Вн)	КТЗ 32-0,6(Вн-Нар)	КТЗ 32-0,6(Вн-Вн)	КТЗ 40-0,6(Вн-Нар)	КТЗ 40-0,6(Вн-Вн)	КТЗ 50-0,6(Вн-Нар)	КТЗ 50-0,6(Вн-Вн)
Условный проход Dy, мм	15		20		25		32		40		50	
Номинальное давление PN, МПа (кгс/см^2)	0,6(6,0)											
Температура срабатывания ^{o}C	+90-98°C											
Материал корпуса	Сталь по ГОСТ 1050-88											
Размер под ключ S, мм	27		32		41		50		57		70	
L, L1 мм	50	55	52	57	73	84	75	84	86	95	100	107
d, d1 резьба трубная	G 1/2		G 3/4		G 1		G 1 1/4		G 1 1/2		G 2	
Масса (кг) не более	0,14		0,17		0,43		0,58		0,78		1,9	

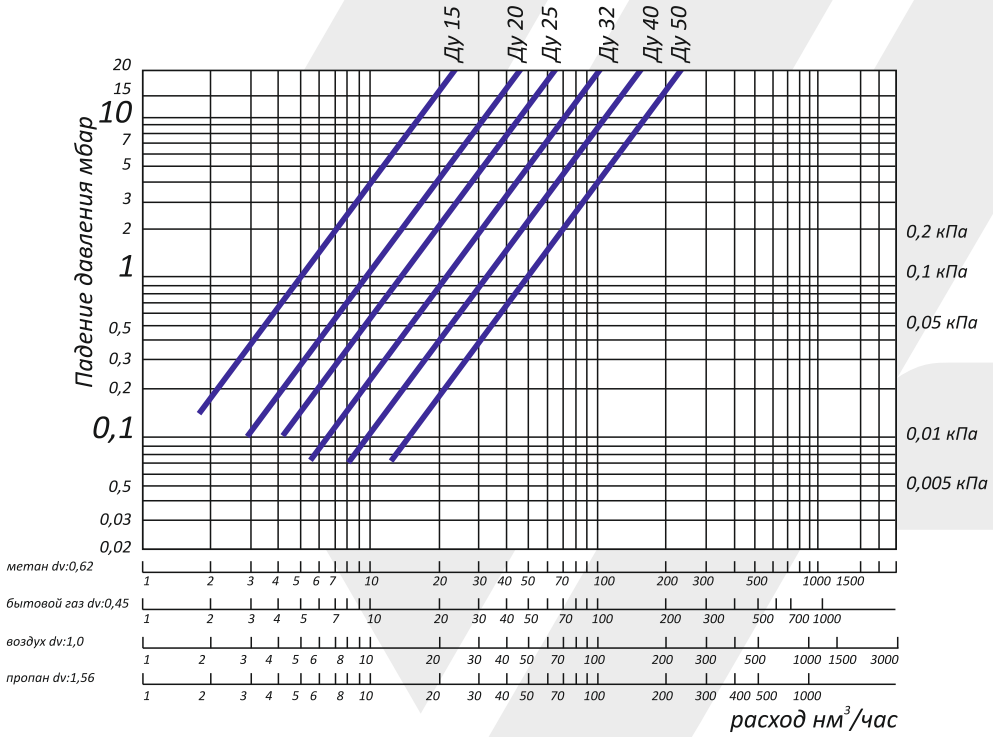

КЛАПАНЫ ТЕРМОЗАПОРНЫЕ ФЛАНЦЕВЫЕ КТЗ

Основные сведения об изделии и производителе

Наименование изделия:	**Клапан термозапорный фланцевый**
Технические условия:	ТУ 3742-001-60792585-2009
Назначение:	Предназначен для автоматического перекрытия трубопровода, подводящего газ к бытовым и промышленным приборам, в случае пожара.
Рабочая среда:	Природный газ
Предприятие-изготовитель:	ООО«Астин», г. Екатеринбург, ул. Завокзальная, 5, оф.19 по заказу «ASTIN BGM Group» www.astingroup.ru
Декларация соответствия:	№ТС N RU Д-RU.АЛ87.В.00150 срок действия до 14.01.2018

КТЗХХ-1,6(Ф)

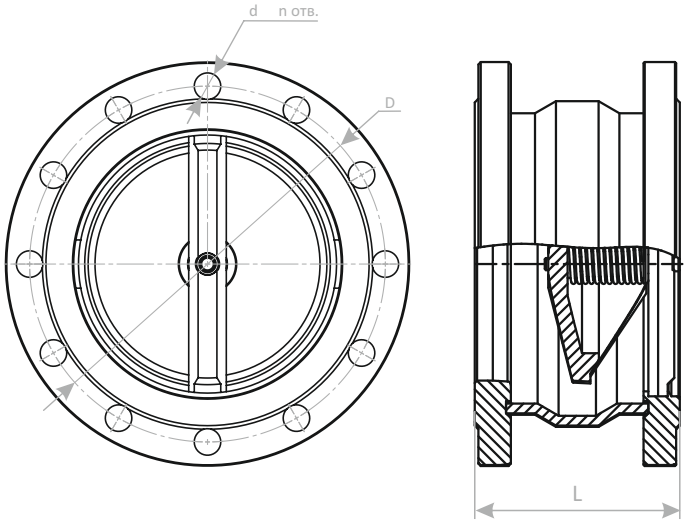

Параметры	Обозначение клапанов фланцевого соединения					
	КТЗ 50-1,6(Ф)	КТЗ 65-1,6(Ф)	КТЗ 80-1,6(Ф)	КТЗ 100-1,6(Ф)	КТЗ 150-1,6(Ф)	КТЗ 200-1,6(Ф)
Условный проход Dy, мм	50	65	80	100	150	200
Номинальное давление PN, МПа (кгс/см^2)	1,6(16,0)					
Температура срабатывания ^{o}C	+90-98°C					
d мм	18	18	18	18	22	22
Отверстий во фланце шт.	4	4	4	8	8	12
Материал корпуса	Сталь по ГОСТ 1050-88					
L, мм	90	95	120	130	150	170
D, мм	125	145	160	180	240	295
Масса (кг) не более	6,2	9	10	14	22	36

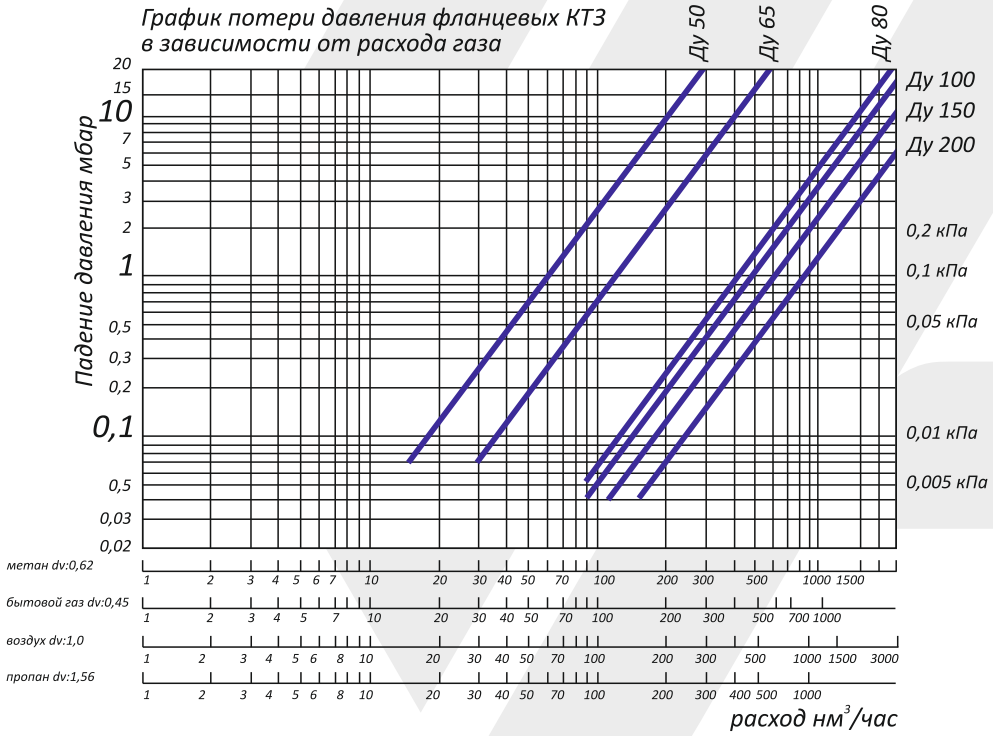

КЛАПАНЫ ТЕРМОЗАПОРНЫЕ МЕЖФЛАНЦЕВЫЕ КТЗ

Основные сведения об изделии и производителе

Наименование изделия:	**Клапан термозапорный межфланцевый**
Технические условия:	ТУ 3742-001-60792585-2009
Назначение:	Предназначен для автоматического перекрытия трубопровода, подводящего газ к бытовым и промышленным приборам, в случае пожара.
Рабочая среда:	Природный газ
Предприятие-изготовитель:	ООО«Астин», г. Екатеринбург, ул. Завокзальная, 5, оф.19 по заказу «ASTIN BGM Group» www.astingroup.ru
Декларация соответствия:	№ТС N RU Д-RU.АЛ87.В.00150 срок действия до 14.01.2018

КТЗХХ-1,6(МФ)

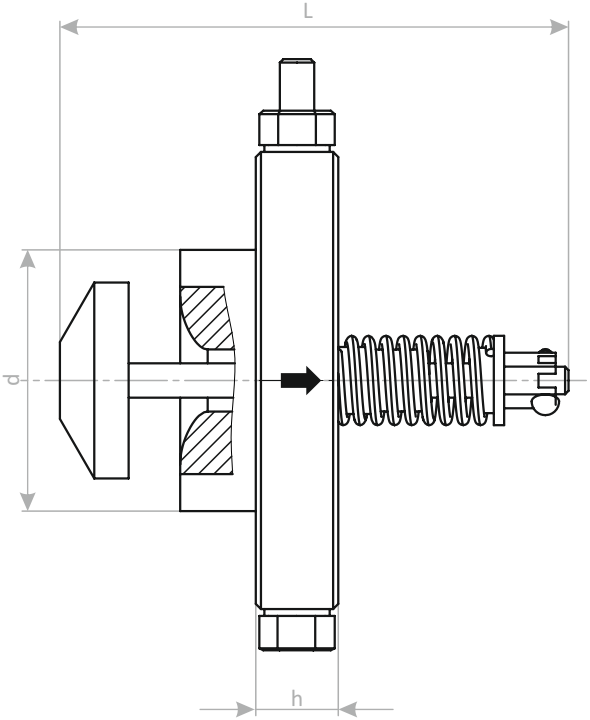

Параметры	Обозначение клапанов межфланцевого исполнения				
	КТЗ 50-1,6(МФ)	КТЗ 80-1,6(МФ)	КТЗ 100-1,6(МФ)	КТЗ 125-1,6(МФ)	КТЗ 150-1,6(МФ)
Условный проход Dy, мм	50	80	100	125	150
Номинальное давление, МПа (кгс/см^2)	1,6(16,0)				
Температура срабатывания ^{o}C	+90-98°C				
Материал корпуса	Сталь по ГОСТ 1050-88				
L, мм	100	160	170	178	190
D, мм	102	133	158	184	212
d, мм	50	78	98	122	148
h, мм	18	24	24	24	24
Масса (кг) не более	1,5	3,2	4,4	5,8	7,2

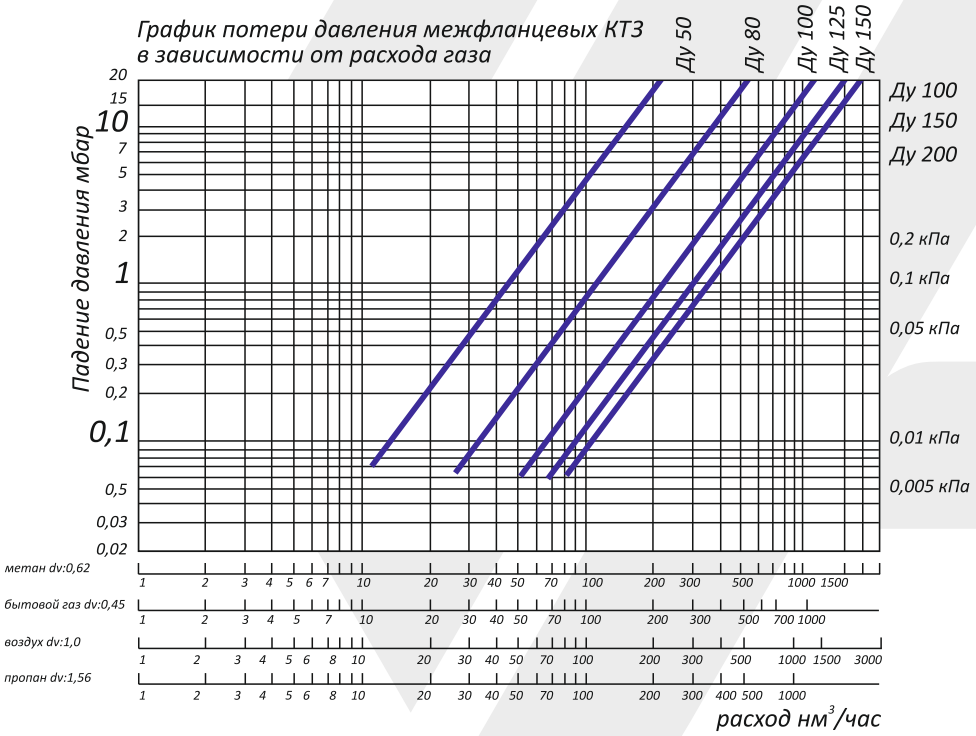

КРАН ШАРОВОЙ ЗАПОРНЫЙ ФЛАНЦЕВЫЙ СТАЛЬНОЙ

Основные сведения об изделии и производителе

Наименование изделия:	**Кран шаровой запорный фланцевый стальной**
Назначение:	Для применения в качестве запорной арматуры на нефтепроводах и газопроводах (без содержания абразивных примесей) при температуре окружающей среды от – 40 до +180°С.
Рабочая среда:	Природный газ
Предприятие-изготовитель:	ООО«Астин», г. Екатеринбург, ул. Завокзальная, 5, оф.19 по заказу «ASTIN BGM Group» www.astingroup.ru
Декларация соответствия:	№ ТС RU Д-RU.МЮ62.В срок действия до 23.12.2020

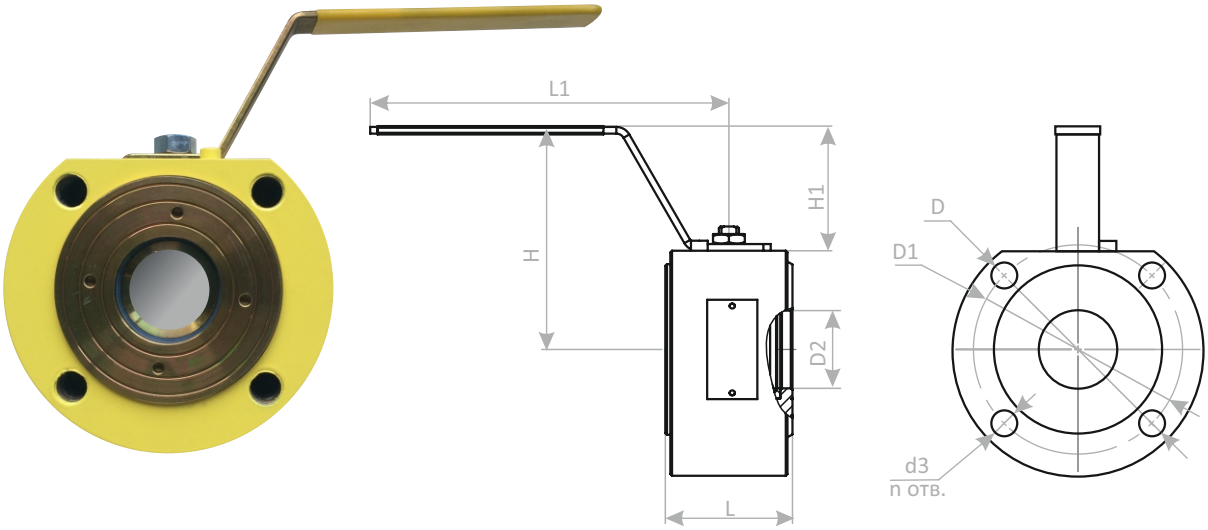

Преимущества:

- Стальной корпус (без сварочных швов);
- Цинковое защитное покрытие корпуса крана с нанесением порошковой краски;
- Полная пропускная способность;
- Не выбиваемый под давлением шток;
- Минимальная строительная длина;
- Возможность использовать кран в двухстороннем направлении;
- Хромирование шара и штока предохраняет от износа;
- Соответствует требованиям ТР ТС 032/2013 «О безопасности оборудования, работающего под избыточным давлением»;
- Фланцевое соединения с трубопроводом;
- Выпускаются по ТУ 3742-00760792585-2015;
- Использование беспримесного смазочного материала и PTFE уплотнителя обеспечивает легкое открытие/закрытие крана;
- Нет необходимости в техническом обслуживаниию

Параметры	Обозначение КШ.Ф						
	КШ.Ф.020.16.01-У1	КШ.Ф.025.16.01-У1	КШ.Ф.032.16.01-У1	КШ.Ф.040.16.01-У1	КШ.Ф.050.16.01-У1	КШ.Ф.080.16.01-У1	КШ.Ф.0100.16.01-У1
Условный проход Dy, мм	20	25	32	40	50	80	100
L, мм	40	45	53	65	76	124	156
L1, мм	157	157	157	215	215	317	317
H, мм	90	94	101	123	135	145	160
H1, мм	49	49	49	75	75	46	46
D, мм	105	115	135	140	151	195	215
D1, мм	75	85	100	110	125	160	180
D2, мм	19	24	32	38	48	78	100
d3, мм	M12	M12	M16	M16	M16	M16	M16
n отв.	4	4	4	4	4	4	8
Масса (кг) не более	2,13	2,83	4,3	5,3	5,83	11,9	17
Номинальное давление PN, МПа/(кгс/см^2)	1,6 /16						
Класс герметичности затвора	«А» по ГОСТ 54808-2011						
Материал корпуса	Ст20, Ст09Г2С, Ст12х18хН10Т						
Материал шарового затвора	Латунь CW614N хром						
Материал штока	Латунь CW614N никель						
Материал рукоятки	Ст3кп, ГОСТ 535-2005						
Материал колец уплотнений шара запорного	Фторопласт Ф4, ГОСТ 10007-80						
Материал уплотнительных колец штока и крышки крана	Фторсилоксан						
Температура рабочей среды	-40°С +180°С						

КРАН ШАРОВОЙ ЗАПОРНЫЙ ФЛАНЦЕВЫЙ СТАЛЬНОЙ С МЕХАНИЗМОМ ПЛАВНОГО ОТКРЫТИЯ

Основные сведения об изделии и производителе

Наименование изделия:	**Кран шаровой запорный фланцевый стальной с механизмом плавного открытия**
Назначение:	Предназначен для установки в качестве запорного устройства на трубопроводах природного газа
Рабочая среда:	Природный газ
Предприятие-изготовитель:	ООО«Астин», г. Екатеринбург, ул. Завокзальная, 5, оф.19 по заказу «ASTIN BGM Group» www.astingroup.ru
Декларация соответствия:	№ ТС RU Д-RU.МЮ62.В срок действия до 23.12.2020

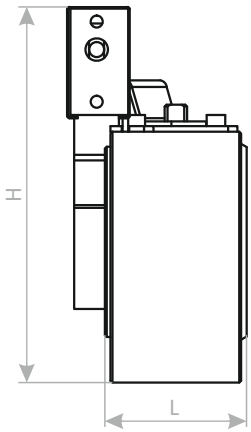

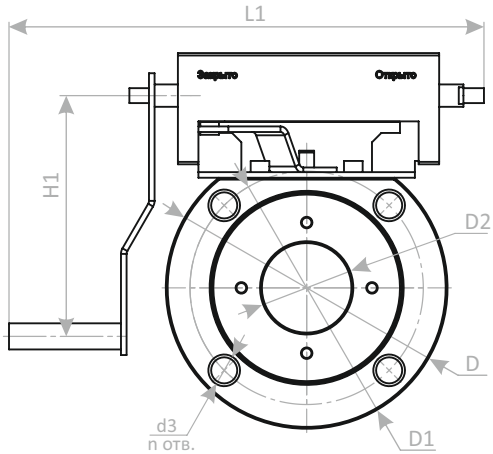

Для применения в качестве запорной арматуры на нефтепроводах и газопроводах (без содержания абразивных примесей) при температуре окружающей среды от – 40 до +180 °С.

Редуктор с механическим приводом, устанавливаемый на кранах шаровых КШ.Ф, предназначен для установки в качестве запорного устройства на трубопроводах природного газа по ГОСТ 5542-87 и обеспечивания плавного повышения входного давления газа в трубопроводе при открывании крана.

Параметры	Обозначение КШ.Ф.Р			
	КШ.Ф.Р.040.16.01-У1	КШ.Ф.Р.050.16.01-У1	КШ.Ф.Р.080.16.01-У1	КШ.Ф.Р.0100.16.01-У1
Условный проход Dy, мм	40	50	80	100
L, мм	65	76	124	156
L1, мм	255	255	270	284
H, мм	190	201	244	273
H1, мм	129	129	133	133
D, мм	140	151	195	215
D1, мм	110	125	160	180
D2, мм	38	48	78	100
d3, мм	M16	M16	M16	M16
n отв.	4	4	4	8
Масса (кг) не более	6,62	8,54	11,8	17,6
Номинальное давление PN, МПа/(кгс/см^2)	1,6 /16			
Класс герметичности затвора	«А» по ГОСТ 54808-2011			
Материал корпуса	Ст20, Ст09Г2С, Ст12х18хН10Т			
Материал шарового затвора	Латунь CW614N хром			
Материал штока	Латунь CW614N никель			
Материал рукоятки	Ст3кп, ГОСТ 535-2005			
Материал колец уплотнений шара запорного	Фторопласт Ф4, ГОСТ 10007-80			
Материал уплотнительных колец штока и крышки крана	Фторсилоксан			
Температура рабочей среды	-40°С +180°С			

Преимущества:

- Стальной корпус (без сварочных швов);
- Цинковое защитное покрытие корпуса крана с нанесением порошковой краски;
- Полная пропускная способность;
- Не выбиваемый под давлением шток;
- Минимальная строительная длина;
- Возможность использовать кран в двухстороннем направлении;
- Хромирование шара и штока предохраняет от износа;
- Соответствует требованиям ТР ТС 032/2013 «О безопасности оборудования, работающего под избыточным давлением»;
- Фланцевое соединения с трубопроводом;
- Выпускаются по ТУ 3742-00760792585-2015;
- Использование беспримесного смазочного материала и PTFE уплотнителя обеспечивает легкое открытие/закрытие крана;
- Нет необходимости в техническом обслуживаниию

ИЗОЛИРУЮЩИЕ ФЛАНЦЕВЫЕ СОЕДИНЕНИЯ

Основные сведения об изделии и производителе

Наименование изделия:	**Изолирующее фланцевое соединение**
Технические условия:	ТУ 3799-006-60792585-2009
Назначение:	Предотвращение распространения электрического тока по трубопроводу.
Рабочая среда:	Природный газ
Предприятие-изготовитель:	ООО«Астин», г. Екатеринбург, ул. Завокзальная, 5, оф.19 по заказу «ASTIN BGM Group» www.astingroup.ru
Декларация соответствия:	№ ТС RU Д-RU.МЮ62.В.02776 срок действия до 10.02.2021

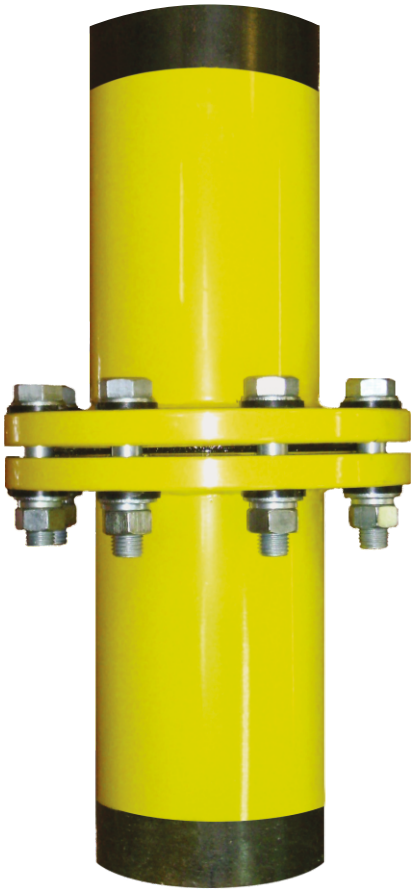

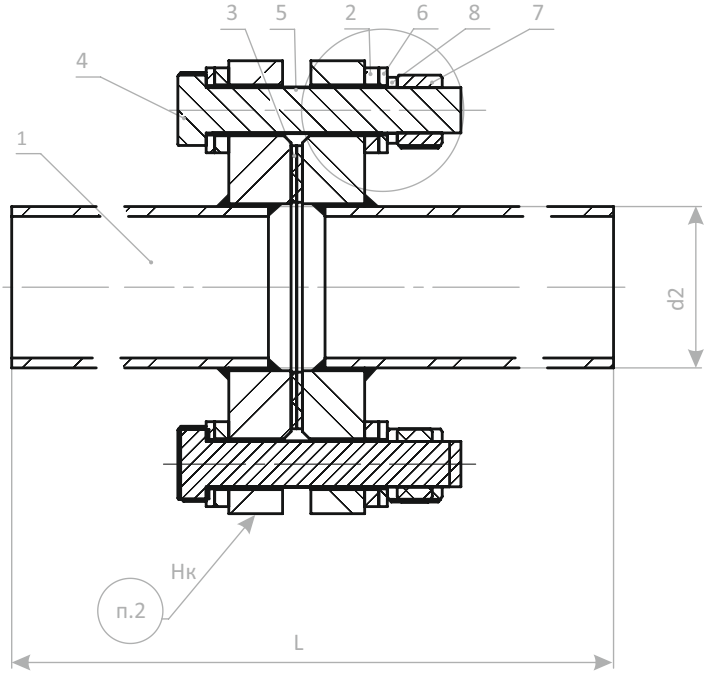

Позиция	Обозначение
1	патрубок
2	втулка изолирующая
3	прокладка паронитовая
4	шайба изолирующая
5	болт ГОСТ 7798-70
6	шайба ГОСТ 1137-78
7	гайка ГОСТ 15525-70
8	шайба ГОСТ 6402-70

Основные технические данные

Параметры	Dy, мм													
	15	20	25	32	40	50	65	80	100	125	150	200	250	300
Комплектующие, материалы, арматура	Фланец стальной ГОСТ 12820-80, 12821-80 Прокладка изоляционная паронит ПОН-Б Гост 481-80. Втулка изолирующая, полиамид 6 ОСТ 6-06-С9-83 Труба ВГП ГОСТ 8732-78, электросварная ГОСТ 10705 (грВ)													
Болт ГОСТ 7798-70	M12x65	M12x65	M12x70	M12x75	M12x80	M12x85	M12x85	M12x85	M12x90	M16x95	M12x105	M12x105	M12x115	M12x115
Гайка ГОСТ 5915-70	M12	M12	M12	M16	M16	M16	M16	M16	M16	M16	M20	M20	M24	M24
Шайбы ГОСТ 11371-78 ГОСТ 6402-70	12	12	12	16	16	16	16	16	16	16	20	20	24	24
Монтажная длина L, мм	370								445		515	565	615	715
Наружный диаметр трубы d1, мм	21,3	26,8	33,5	42,3	48	57	76	89	108	133	159	219	273	325
Масса, кг	2,1	2,8	3,7	5,2	6,3	7,9	10,2	11,2	16	20,4	27,8	43	65,5	93,8
Рабочее давление кг/см^2	6,16													
Электрическое сопротивление при 1000В	Не менее 5 МОм													
Температура рабочей среды	-40 ÷ +50°С для исполнения У1													

ИЗОЛИРУЮЩИЕ МУФТОВЫЕ СОЕДИНЕНИЯ (СГОН)

Основные сведения об изделии и производителе

Наименование изделия:	**Изолирующее муфтовое соединение ИМСС (сгон)**
Технические условия:	ТУ 3799-006-60792585-2009
Назначение:	Предотвращение распространения электрического тока по трубопроводу
Рабочая среда:	Природный газ
Предприятие-изготовитель:	ООО«Астин», г. Екатеринбург, ул. Завокзальная, 5, оф.19 по заказу «ASTIN BGM Group» www.astingroup.ru
Декларация соответствия:	№ ТС RU Д-RU.МЮ62.В.02776 срок действия до 10.02.2021

Изолирующее муфтовое соединение ИМСС (сгон)

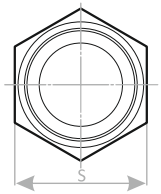

ИМСС (Нар-Нар)

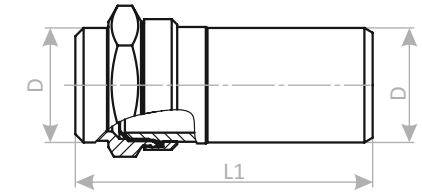

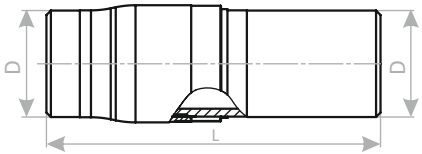

Изолирующее муфтовое соединение (сгон) Ду15-Ду 25 изготавливается под гаечный ключ, Ду 32-Ду 50 под газовый ключ.

Параметры	Обозначение ИМСС								
	ИМСС 15-0,63 (Нар-Нар)		ИМСС 20-0,63 (Нар-Нар)		ИМСС 25-0,63 (Нар-Нар)		ИМСС 32-0,63 (Нар-Нар)	ИМСС 40-0,63 (Нар-Нар)	ИМСС 50-0,63 (Нар-Нар)
Условный проход Dy, мм	15		20		25		32	40	50
Размер под ключ S, мм		27		32		41			
L, L1 мм	110	109	115	107	130	128	135	150	155
d, резьба трубная цилиндрическая кл. В	G 1/2		G 3/4		G 1		G 1 1/4	G 1 1/2	G 2
Масса (кг) не более	0,15	0,17	0,21	0,2	0,342	0,3	0,462	0,645	0,798
Номинальное давление PN, МПа (кгс/см^2)	0,63 (6,3)								
Температура рабочей среды	-40 ÷ +50°С для исполнения У1								
Материал корпуса	Сталь по ГОСТ 1050-88								

ИЗОЛИРУЮЩИЕ МУФТОВЫЕ СОЕДИНЕНИЯ

Основные сведения об изделии и производителе

Наименование изделия:	**Изолирующее муфтовое соединение ИМС**
Технические условия:	ТУ 3799-006-60792585-2009
Назначение:	Предотвращение распространения электрического тока по трубопроводу
Рабочая среда:	Природный газ
Предприятие-изготовитель:	ООО«Астин», г. Екатеринбург, ул. Завокзальная, 5, оф.19 по заказу «ASTIN BGM Group» www.astingroup.ru
Декларация соответствия:	№ ТС RU Д-RU.МЮ62.В.02776 срок действия до 10.02.2021

Изолирующее муфтовое соединение ИМС

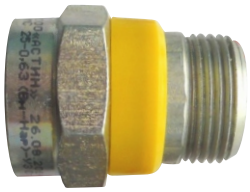

ИМС (Вн-Нар)

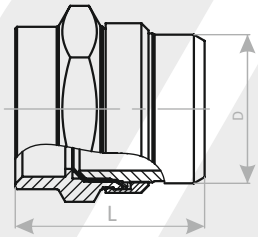

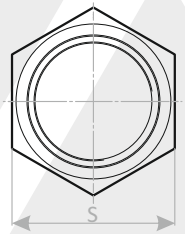

ИМС (Нар-Нар)

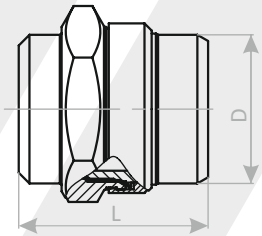

ИМС (Вн-Вн)

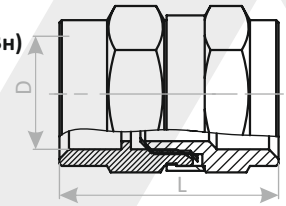

Параметры	Обозначение ИМС								
	ИМС 15-0,63 (Вн-Нар)	ИМС 15-0,63 (Нар-Нар)	ИМС 15-0,63 (Вн-Вн)	ИМС 20-0,63 (Вн-Нар)	ИМС 20-0,63 (Нар-Нар)	ИМС 20-0,63 (Вн-Вн)	ИМС 55-0,63 (Вн-Нар)	ИМС 25-0,63 (Нар-Нар)	ИМС 25-0,63 (Вн-Вн)
Условный проход Dy, мм	15			20			25		
Размер под ключ S, мм	27			32			41		
L, L1 мм	48		46	47		46	53		50
d, резьба трубная цилиндрическая кл. В	G 1/2			G 3/4			G 1		
Масса (кг) не более	0,095	0,12	0,17	0,12	0,15	0,2	0,19	0,25	0,3
Номинальное давление PN, МПа (кгс/см^2)	0,63 (6,3)								
Температура рабочей среды	-40 ÷ +50°C для исполнения У1								
Материал корпуса	Сталь по ГОСТ 1050-88								

ИЗОЛИРУЮЩИЕ МУФТОВЫЕ СОЕДИНЕНИЯ (КРАН)

Основные сведения об изделии и производителе

Наименование изделия:	**Изолирующее муфтовое соединение ИМСК (кран)**
Технические условия:	ТУ 3799-006-60792585-2009
Назначение:	Предотвращение распространения электрического тока по трубопроводу
Рабочая среда:	Природный газ
Предприятие-изготовитель:	ООО«Астин», г. Екатеринбург, ул. Завокзальная, 5, оф.19 по заказу «ASTIN BGM Group» www.astingroup.ru
Декларация соответствия:	№ ТС RU Д-RU.МЮ62.В.02776 срок действия до 10.02.2021

Изолирующее муфтовое соединение ИМСК (кран)

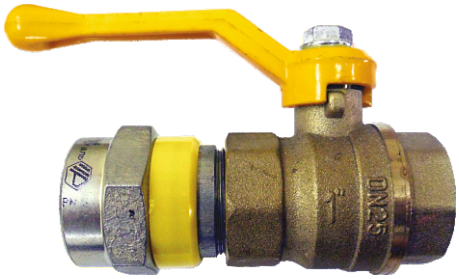

ИМСК (Вн-Вн)

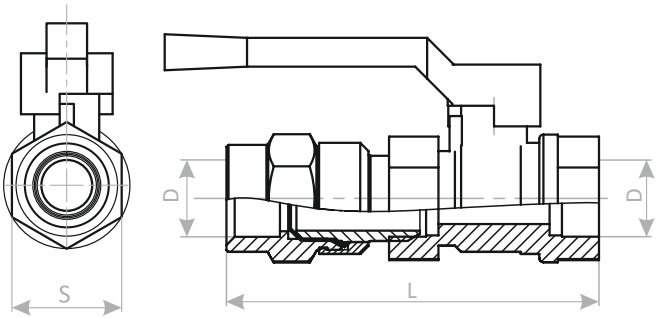

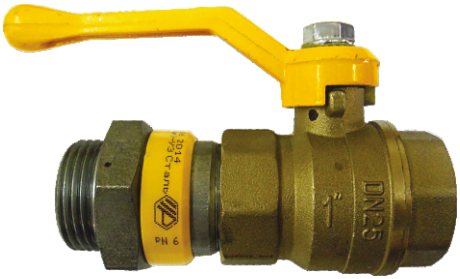

ИМСК (Вн-Нар)

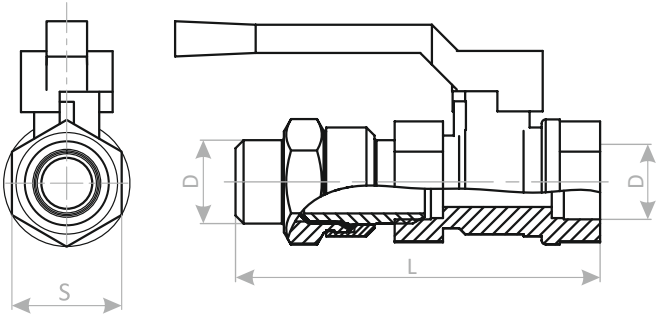

Параметры	Обозначение ИМСК					
	ИМСК 15-0,63 (Вн-Вн)	ИМСК 15-0,63 (Вн-Нар)	ИМСК 20-0,63 (Вн-Вн)	ИМСК 20-0,63 (Вн-Нар)	ИМСК 25-0,63 (Вн-Вн)	ИМСК 25-0,63 (Вн-Нар)
Условный проход Dy, мм	15		20		25	
Размер под ключ S, мм	27		32		41	
L, L1 мм	87		97		107	
d, резьба трубная цилиндрическая кл. В	G 1/2		G 3/4		G 1	
Масса (кг) не более	0,230		0,32		0,55	
Номинальное давление PN, МПа (кгс/см^2)	0,63 (6,3)					
Температура рабочей среды	-40 ÷ +50°C для исполнения У1					
Материал корпуса	Сталь по ГОСТ 1050-88, латунь ЛЦ 40Сд ГОСТ Р 17711					

ИЗОЛИРУЮЩЕЕ МУФТОВОЕ СОЕДИНЕНИЕ (СГОН-КРАН)

Основные сведения об изделии и производителе

Наименование изделия:	**Изолирующее муфтовое соединение (сгон-кран)**
Технические условия:	ТУ 3799-006-60792585-2009
Назначение:	Предотвращение распространения электрического тока по трубопроводу
Рабочая среда:	Природный газ
Предприятие-изготовитель:	ООО«Астин», г. Екатеринбург, ул. Завокзальная, 5, оф.19 по заказу «ASTIN BGM Group» www.astingroup.ru
Декларация соответствия:	№ ТС RU Д-RU.МЮ62.В.02776 срок действия до 10.02.2021

Изолирующее муфтовое соединение ИМССК (сгон-кран)

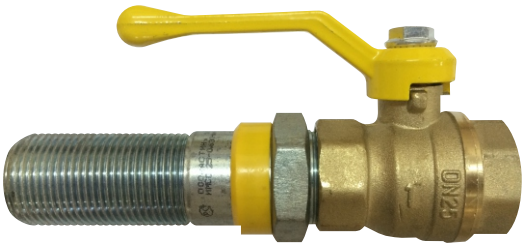

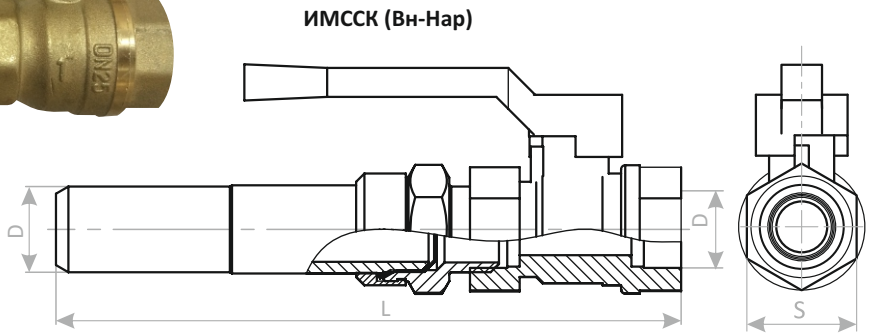

Параметры	Обозначения ИМССК			
	ИМССК 15-0,63 (Вн-Нар)	ИМССК 20-0,63 (Вн-Нар)	ИМССК 25-0,63 (Вн-Нар)	ИМССК 32-0,63 (Вн-Нар)
Условный проход Dy, мм	15	20	25	32
Размер под ключ S, мм	27	32	41	46
L, L1, мм	145	150	160	200
d, резьба трубная цилиндрическая кл. В	G 1/2	G 3/4	G 1	G 1 1/4
Масса (кг), не более	0,28	0,37	0,62	0,910
Номинальное давление PN, МПа (кгс/см²)	0,63(6,3)			
Температура рабочей среды	-40 ÷ +50°С для исполнения У1			
Материал корпуса	Сталь по ГОСТ 1050-88, латунь ЛЦ 40Сд ГОСТ Р 17711			

ИЗОЛИРУЮЩЕЕ МУФТОВОЕ СОЕДИНЕНИЕ (СГОН-КРАН)

Основные сведения об изделии и производителе

Наименование изделия:	**Изолирующее муфтовое соединение (сгон-кран)**
Технические условия:	ТУ 3799-006-60792585-2009
Назначение:	Предотвращение распространения электрического тока по трубопроводу
Рабочая среда:	Природный газ
Предприятие-изготовитель:	ООО«Астин», г. Екатеринбург, ул. Завокзальная, 5, оф.19 по заказу «ASTIN BGM Group» www.astingroup.ru
Декларация соответствия:	№ ТС RU Д-RU.МЮ62.В.02776 срок действия до 10.02.2021

Изолирующее муфтовое соединение ИМССК (сгон-кран)

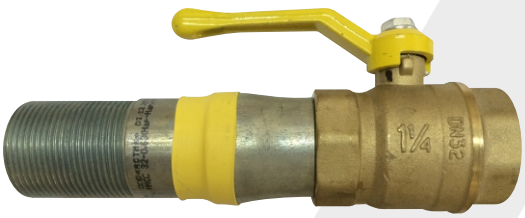

ИМССК (Вн-Нар)

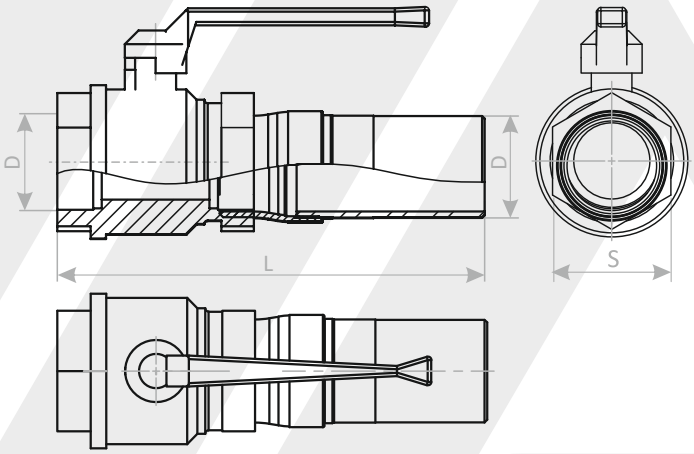

Параметры	Обозначения ИМССК		
	ИМССК 32-0,63 (Вн-Нар)	**ИМССК 40-0,63 (Вн-Нар)**	**ИМССК 50-0,63 (Вн-Нар)**
Условный проход Dy, мм	32	40	50
L, L1, мм	200	225	240
d, резьба трубная цилиндрическая кл. В	G 1 1/4	G 1 1/2	G 2
Масса (кг), не более	1,01	1,58	1,91
Номинальное давление PN, МПа (кгс/см²)	0,63(6,3)		
Температура рабочей среды	-40 ÷ +50°С для исполнения У1		
Материал корпуса	Сталь по ГОСТ 1050-88, латунь ЛЦ 40Сд ГОСТ Р 17711		

ФИЛЬТРЫ ГАЗОВЫЕ
ФГ-16-50-С, ФГ-16-80-С, ФГ-16-100-С, ФГ-16-150-С, ФГ-16-200-С

Основные сведения об изделии и производителе

Наименование изделия: **Фильтры газа**
Технические условия: ТУ 3742-003-60792585-2009
Назначение: Для очистки природного газа от механических примесей.
Рабочая среда: Природный газ
Предприятие-изготовитель: ООО«Астин», г. Екатеринбург, ул. Завокзальная, 5, оф.19
по заказу «ASTIN BGM Group» www.astingroup.ru
Декларация соответствия: ТС N RU Д-RU.АЛ87.В.00151 срок действия до 14.01.2018
Декларация соответствия: ЕАЭС № RU Д-RU.А301.В.04543 до 27.12.2021
Сертификат соответствия: № ТС RU С-RU.А301.В.04360 до 27.12.2021

Тип	DN		Дренаж, DN	A	B	C	D	E, E1	H	Тип картриджа	Максимальная пропускная способность, при Рраб.=1,2МПа, (скорость потока газа не более 35 м/с, перепад на картридже не более 7,0 кПа), м3/ч.	Рабочее давления на кгс/см², (МПа)	Рабочий перепад давления на фильтроэлементе, кПа	Температура рабочей среды, °С	Тип соединения с газопроводом	Масса не более, кг
ФГ-16..В-G1'	40	50	20	500	240	185	133	165	–	G1'	2095	16(1,6) рабочее давление кгс/см² (МПа)	1-10	от -40 до +70°С	Фланцевое по ГОСТ 12820-80	30
ФГ-16..У-G1'	40	50	20	445	240	125	133	165	290	G1'	3855					30
ФГ-16..В-G1,5'	50	–	20	635	330	220	159	175	280	G1,5'						33
ФГ-16..У-G1,5'	50	–	20	570	330	155	159	175	315	G1,5'						33
ФГ-16..В-G1,5'	80	–	20	630	330	205	159	200	280	G1,5'						33
ФГ-16..У-G1,5'	80	–	20	570	330	155	159	200	340	G1,5'						33
ФГ-16..В-G2'	80	100	20	755	390	295	219	250	335	G2'	7880					45
ФГ-16..У-G2'	80	100	20	700	390	235	219	250	420	G2'						45
ФГ-16..В-G2,5'	100	125	20	780	430	270	273	275	405	G2,5'	12155					78
ФГ-16..У-G2,5'	100	125	20	725	430	205	273	275	480	G2,5'						78
ФГ-16..В-G3'	125	150	20	1010	510	410	325	325	460	G3'	15930					100
ФГ-16..У-G3'	125	150	20	950	510	355	325	325	555	G3'						100
ФГ-16..В-G4'	150	200	25	1090	630	360	426	400	580	G4'	24300					220
ФГ-16..У-G4'	150	200	25	1030	630	310	426	400	690	G4'						220
ФГ-16..В-G5'	200	250	25	–	–	–	530	–	–	G5'	38560					260
ФГ-16..У-G5'	200	250	25	–	–	–	530	–	–	G5'						260
ФГ-16..В-G6'	250	300	25	–	–	–	630	–	–	G6'	70420					550
ФГ-16..У-G6'	250	300	25	–	–	–	630	–	–	G6'						550

Приложение А (справочное). **Технические характеристики**

Расшифровка обозначения фильтра газового производства ООО «Астин».

ФГ 16 – 50х – С/125(Л)В – G1

- ФГ – Фильтр газа
- 16 – Максимальное рабочее давление (16 кг/см^2 (1,6 МПа))
- 50х – DN(Вх.-Вых.)
- С – Тип фильтрующего материала: с - сетка; п – полиэстер длинноволоконный
- 125 – Условный проход корпуса фильтра
- (Л) – Тип корпуса фильтра: С - сварной; без обозначение - литой
- В – Левое направление потока газа; В – вертикальное исполнение; У – угловое
- G1 – Типоразмер картриджа полиуретанового тканного

Исполнение 1-прямоточное

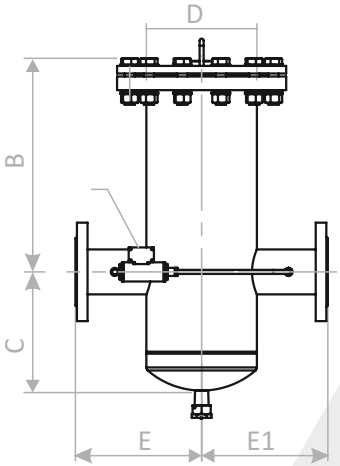

Исполнение 2-угловое, правое

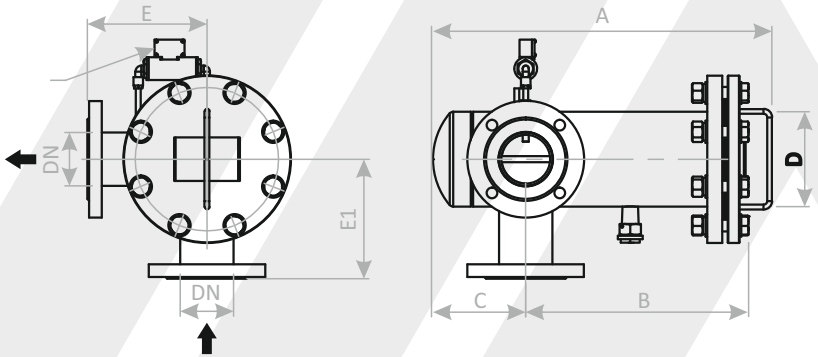

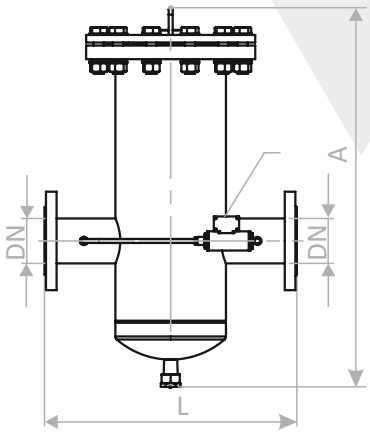

Исполнение 3-угловое, левое

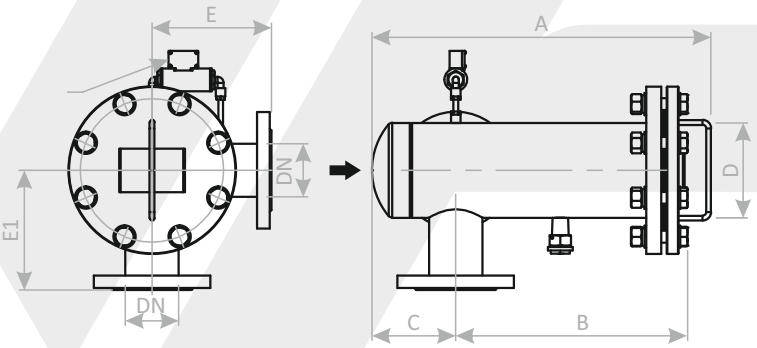

Назначение и область применения

Фильтры газа ФГ-50с, ФГ-80с, ФГ-100с, ФГ-150с, ФГ-200с предназначены для очистки природного газа, воздуха, азота и других неагрессивных газов от механических примесей. Область применения фильтров – установка на газопроводы перед измерительными приборами, запорно-регулирующей арматурой, газогорелочными устройствами котлов и др. газоснабжающих установок для повышения надёжности и долговечности работы оборудования.

Фильтры могут устанавливаться во взрывоопасных зонах всех классов согласно ПУЭ-86 п. 7.3, в которых возможно образование смесей газов и паров с воздухом, отнесенных к категориям IIA и IIB групп Т1-Т4 по ГОСТ 12.1.011.

Комплектность

Наименование	Кол.
1. Фильтр газа	1
2. Паспорт. Руководство по эксплуатации	1
3. Упаковка	1
4. Индикатор перепада давления**	1*
5. Дополнительный фильтрующий элемент*	1*

1* – по отдельному заказу;
1** – датчики разности давлений, преобразователи перепада давления на фильтроэлементе (серии Метран-150CD, МИДА-ДД, АИР-ДД и др.).

Картриджи фильтра газа (5-10-50 мкм)

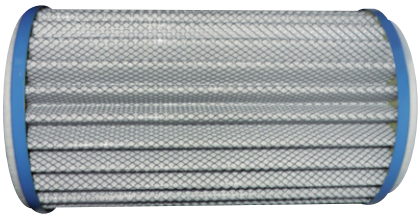

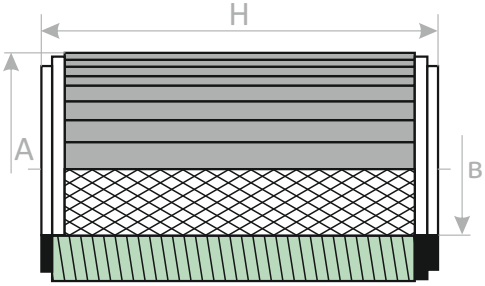

Размеры	GC 01	GC 02	GC 10	GC 20	GC 0,5	GC 1	GC 1,5	GC 2	GC 2,5	GC 3	GC 4	GC 5	GC 6
H, мм	50	65	100	130	120	165	210	270	283	320	415	470	625
A, мм	70	90	70	90	80	95	120	165	200	252	299	390	475
B, мм	30	40	30	40	35	50	69	86	110	138	186	246	320
S, мм^2	0,066	0,12	0,12	0,22	0,06	0,125	0,23	0,47	0,725	0,95	1,45	2,30	4,20

ЗАГЛУШКА ПОВОРОТНАЯ (ОБТЮРАТОР)

Основные сведения об изделии и производителе

Наименование изделия: **Заглушки поворотные для фланцев**

Назначение: Предназначены для временного перекрытия потока среды

Рабочая среда: Природный газ

Предприятие-изготовитель: ООО«Астин», г. Екатеринбург, ул. Завокзальная, 5, оф.19
по заказу «ASTIN BGM Group» www.astingroup.ru

Декларация соответствия: № ТС RU Д-RU.А301.В.03423 срок действия до 29.08.2021

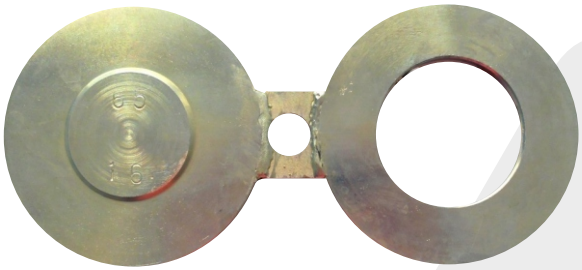

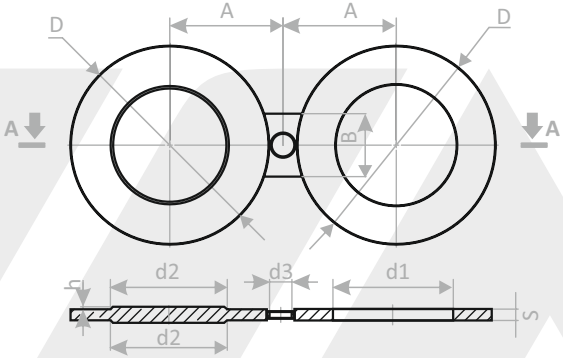

Габаритные размеры, мм

Ду	A	D	B	S	d1	d2	d3	h	k	Вес, кг
20	37,5	58	30	4	18	16	14	2	4	0,17
25	42,5	68	40	4	25	22	14	2	4	0,23
32	50	78	40	4,5	31	28	18	2	4	0,34
40	55	88	40	5	38	36	18	2	4	0,47
50	62,5	102	40	5,5	49	46	18	2	4	0,68
65	72,5	122	50	7	66	60	18	2	4	1,20
80	80	133	50	8	78	76	18	2	4	1,60
100	90	158	50	9	96	94	18	2	6	2,51
125	105	184	60	10	121	118	18	2	6	3,67
150	120	212	60	11	146	142	22	2	6	5,20
200	147,5	268	60	14	202	196	22	2	6	9,84
250	177,5	320	70	17	234	244	26	2	6	16,25
300	205	370	70	19	303	294	26	3	8	24,66
350	235	430	80	22	351	344	26	3	8	38,00

Характеристики

Условное давление	Ру 0,6-16,0 МПа
Рабочая температура	от -40 до 475° С
Срок службы	не менее 10 лет
Материал	Сталь по ГОСТ 1050-88

АДАПТЕРЫ (с шестигранной гайкой)

Основные сведения об изделии и производителе

Наименование изделия:	**Комплект адаптеров для газовых счетчиков**
Назначение:	Предназначен для присоединения бытовых и коммунальных счетчиков газа NPM, УБСГ, АГАТ, ВК, СГМН к газопроводу
Рабочая среда:	Природный газ
Предприятие-изготовитель:	ООО«Астин», г. Екатеринбург, ул. Завокзальная, 5, оф.19 по заказу «ASTIN BGM Group» www.astingroup.ru
Сертификат соответствия:	не подлежит сертификации

индивидуальная упаковка на 1 комплект

штуцер без резьбы

штуцер с резьбой

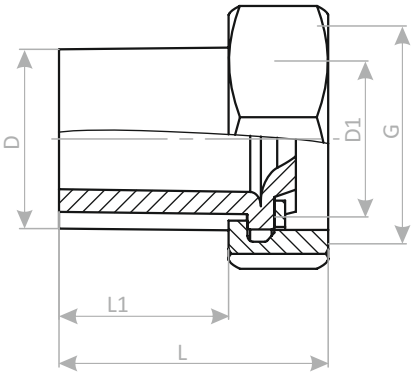

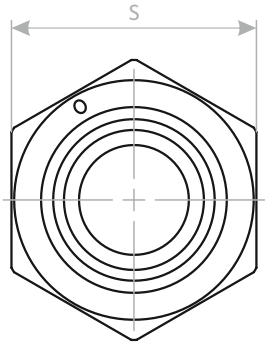

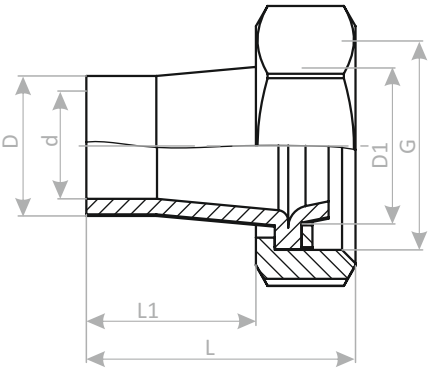

Комплектность

Наименование	Количество	Примечание
1. Гайка БКГН.687.231.001	2 шт.	
2. Переходник БКГН.687.0ХХ-02	2 шт.	
3. Прокладка БКГН.687.231.0ХХ-03	2 шт.	
4. Паспорт БКГН.687.231.000ПС	1 шт.	на партию

Габаритные размеры, мм

Обозначение комплекта	БКГН.687.231.015	БКГН.687.231.015Р	БКГН.687.231.020	БКГН.687.231.020Р	БКГН.687.231.025	БКГН.687.231.025Р	БКГН.687.231.025У	АДG1-20-02	АДМ33-20	АД G3/4-15
Условный проход Ду	15		20		25			20	20	15
Раб. давление МПа	0,6									
D, мм	21,3	G 1/2-B	26,8	G 3/4-B	33,5	G 1-B	33,5	26,5	26,5	21,3
D 1, мм	30									26
G	G 1 1/4-B							G1	M33*1,5	G 3/4
L, мм	50±3						60±3	47		30
L 1, мм	30±3						40±3	29		33,5
S, мм	46							36		30
Масса комплекта, кг	0,31		0,32		0,34		0,40	0,1		0,1
Материал:										
Гайка	Сталь 20 ГОСТ 1050-88									
Переходник	Ст 10 ГОСТ 1050-88									
Прокладка	паронит ПОН-Б, ПМБ ГОСТ 481-80									
Тип присоединения счетчиков	NPM, BKG 1,6 – 4, СГБ ЭПО «Сигнал»							СГК и СГБ производства ЭПО «Сигнал» к газопроводу		Gallus

Гарантии изготовителя

Изготовитель гарантирует соответствие изготовленных адаптеров строительным нормам и ПБ в газовом хозяйстве, при соблюдении потребителем условий транспортирования, хранения, монтажа и эксплуатации. Гарантийный срок эксплуатации – 12 месяцев со дня продажи, при соблюдении правил хранения, монтажа и эксплуатации.

Преимущества наших адаптеров перед другими производителями:

- Гайка изготовлена из стали,
- Высокая точность обработки,
- Качество и надежность, которые подтверждены временем.

АДАПТЕРЫ (с круглой гайкой)

Основные сведения об изделии и производителе

Наименование изделия:	**Комплект адаптеров для газовых счетчиков**
Назначение:	Предназначен для присоединения бытовых и коммунальных счетчиков газа NPM, УБСГ, АГАТ, ВК, СГМН к газопроводу
Рабочая среда:	Природный газ
Предприятие-изготовитель:	ООО«Астин», г. Екатеринбург, ул. Завокзальная, 5, оф.19 по заказу «ASTIN BGM Group» www.astingroup.ru
Сертификат соответствия:	не подлежит сертификации

индивидуальная упаковка на 1 комплект

штуцер без резьбы

штуцер с резьбой

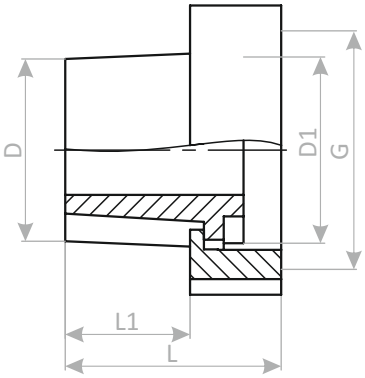

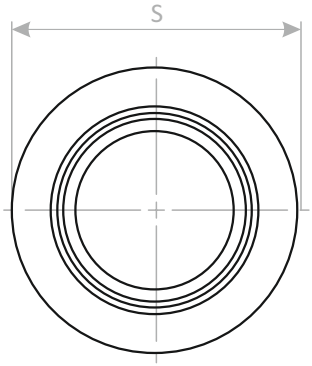

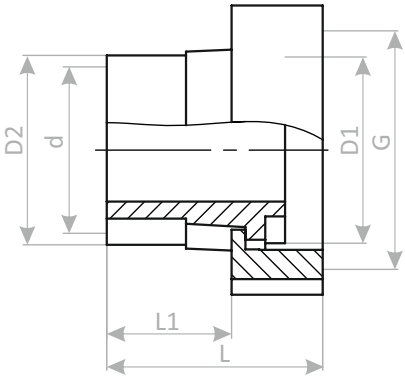

Комплектность

Наименование	Количество	Примечание
1. Гайка БКГН.687.561.0XX-01	2 шт.	
2. Переходник БКГН.687.561.0XX-03	2 шт.	
3. Прокладка БКГН.687.231.0XX-03	2 шт.	
4. Паспорт БКГН.687.561.000ПС	1 шт.	на партию

Габаритные размеры, мм

Обозначение комплекта	БКГН...015	БКГН...015Р	БКГН...020	БКГН...020Р	БКГН...025	БКГН...025Р	БКГН...032	БКГН...032Р	БКГН...040	БКГН...040/32	БКГН...040Р	БКГН....050	БКГН...050Р
Условный проход Ду	15		20		25		32		40			50	
Раб. давление МПа	0,6												
D, мм	21,3	G1½-B	26,8	G1¾-B	33,5	G 1-B	42,3	G1¼-B	48	42,3	G1½-B	60	G 2-B
D 1, мм	30						40		47			60	
D 2, мм	46						60		73			83	
G	G 1 1/4-B						G 1 3/4-B		G 2-B			G 2 1/2-B	
L 1, мм ±3	30±3						35		30			39	
L, мм ±3	50±3						58		55			62	
Масса комплекта, кг	0,31		0,32		0,34		0,59		0,94			1,1	
Материал:													
Гайка	Сталь 20 ГОСТ 1050-88												
Переходник	Сталь 10 ГОСТ 1050-88												
Прокладка	паронит ПОН-Б, ПМБ ГОСТ 481-80												
Тип присоединения счетчиков	NPM, ОМЕГА, BKG1, 6-4, СГБ ЭПО «Сигнал», BK G10, BK G10T, BK G16, BK G16T, BK G25, BK G25T, NPM, ОМЕГА												

Гарантии изготовителя

Изготовитель гарантирует соответствие изготовленных адаптеров строительным нормам и ПБ в газовом хозяйстве, при соблюдении потребителем условий транспортирования, хранения, монтажа и эксплуатации. Гарантийный срок эксплуатации – 12 месяцев со дня продажи, при соблюдении правил хранения, монтажа и эксплуатации.

Преимущества наших адаптеров перед другими производителями:

- Гайка изготовлена из стали,
- Высокая точность обработки,
- Качество и надежность, которые подтверждены временем.

ИНДИКАТОР ПЕРЕПАДА ДАВЛЕНИЯ ДПД16-5, ДПД16-10

Основные сведения об изделии и производителе

Наименование изделия:	**Индикаторы перепада давления ДПД16-5, ДПД16-10**
Назначение:	Предназначены для наблюдения за изменением перепада давления газа на входе и выходе корпуса фильтра
Рабочая среда:	Природный газ
Предприятие-изготовитель:	ООО«Астин», г. Екатеринбург, ул. Завокзальная, 5, оф.19 по заказу «ASTIN BGM Group» www.astingroup.ru

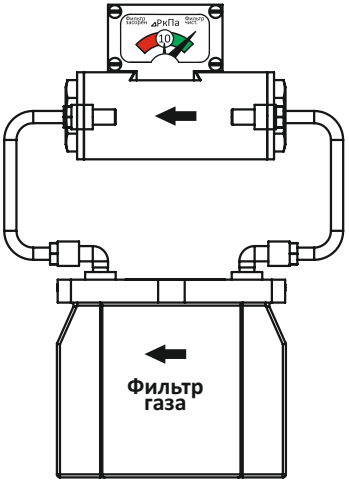

Назначение и область применения

Индикаторы перепада давления ДПД16-5, ДПД16-10 (далее индикатор) предназначены для наблюдения за изменением перепада давления газа на входе и выходе корпуса фильтра при прохождении газа через фильтрующий элемент и указывают на величину степени загрязнения фильтрующего элемента в процессе эксплуатации. Индикатор имеет шкалу, разделенную на два сектора: зеленый и красный. Граница раздела между зеленым и красным сектором соответствует величине перепада давления 5 кПа для ДПД16-5 и 10 кПа для ДПД16-10. Нахождение стрелки указателя в зеленом секторе свидетельствует о степени загрязнения в пределах нормы, установленной на применяемый фильтрующий элемент. Нахождение стрелки указателя в секторе красного цвета свидетельствует о том, что фильтрующий элемент засорен выше нормы и необходимо произвести очистку или замену фильтрующего элемента согласно руководству по эксплуатации или паспорту на фильтр газа.

Виды исполнения индикаторов перепада давления

Исполнение 1.

ДПД16-5, ДПД16-10 – индикатор перепада давления с направлением потока газа слева-направо.

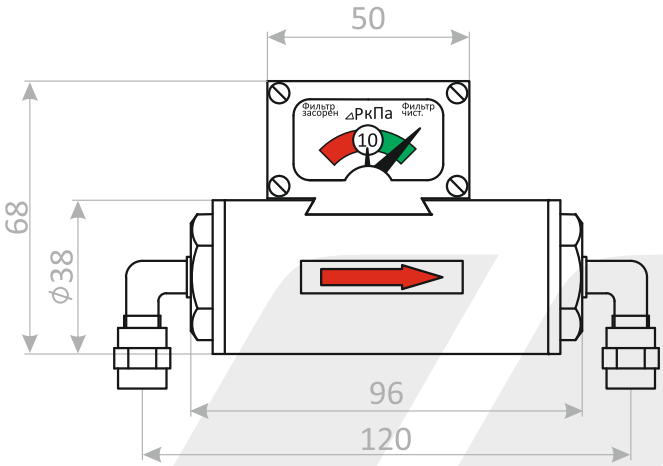

Исполнение 2.

ДПД16-5-01, ДПД16-10-01 – индикатор перепада давления с направлением потока газа справа – налево.

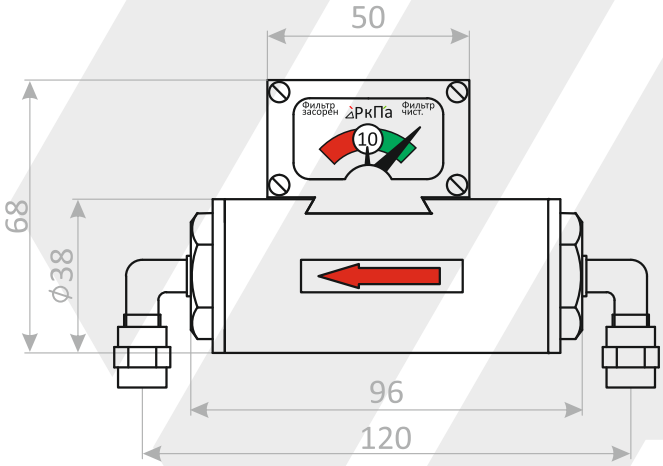

Технические характеристики:

Максимальное рабочее давление	1,6 МПа
Точность индикации границы раздела красного и зеленого секторов	±10%
Диапазон температур рабочей и окружающей среды	-40...+70°С
Вес	не более 0,4 кг

ПАТРУБКИ с гильзой для счетчиков ВК

Основные сведения об изделии и производителе

Наименование изделия: **Патрубки с гильзой для счетчиков ВК**
Назначение: Предназначены для монтажа датчика температуры на измерительных комплексах СГ-ТК-Д
Рабочая среда: Природный газ
Предприятие-изготовитель: ООО«Астин», г. Екатеринбург, ул. Завокзальная, 5, оф.19
по заказу «ASTIN BGM Group» www.astingroup.ru

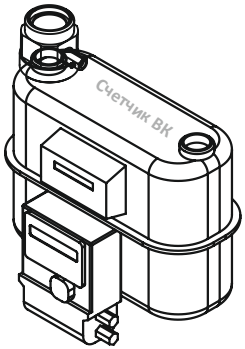

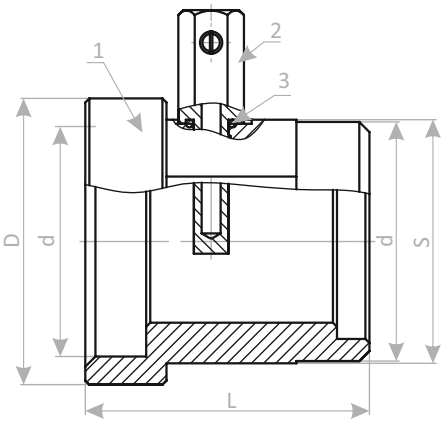

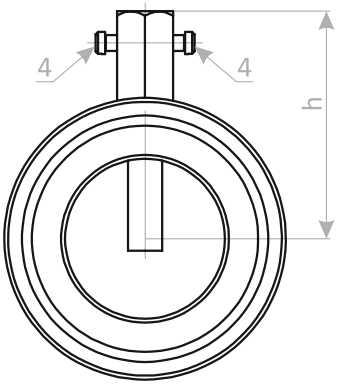

Обозначение	АТБ-32	АТБ-40	АТБ-50
Условный проход Dy, мм	32	40	50
Размер под ключ S, мм	46	60	75
L, мм	65	70	70
D, мм	54	70	80
h, мм	49	57	64.5
d, резьба трубная цилиндрическая кл. В	G1 1/4	G2	G2 1/2
Материал	Сталь по ГОСТ 1050-88		
Устройство изделия	1-адаптер, 2-бобышка, 3-уплотнитель, 4-винт		
Вес, кг	0,55	0,93	1,5

ПРЯМЫЕ УЧАСТКИ

Основные сведения об изделии и производителе

Наименование изделия: **Прямые участки**

Назначение: Предназначены для комплектования узла учета газа с целью обеспечения объема газа, приведенным к стандартным условиям

Рабочая среда: Природный газ

Предприятие-изготовитель: ООО«Астин» г. Екатеринбург, ул. Завокзальная 5, оф.19
по заказу «ASTIN BGM Group» www.astingroup.ru

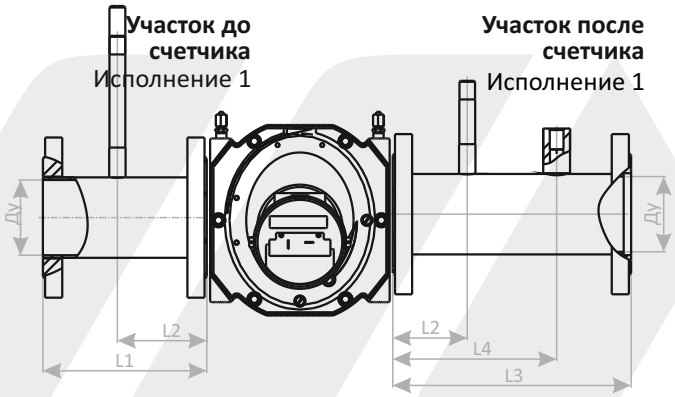

Характеристики:

- Диапазон температур окружающей и протекающей среды от -40°С до + 70°С.
- Относительная влажность воздуха до 95%.
- Рабочее давление не более: 1,6 МПа (16 кгс/см²).
- Диаметр условного прохода (Ду): от 50 до 150.
- Длина прямого участка L, не менее: 2 Ду.

Габаритные размеры прямых участков для счетчиков RVG и TRZ

Ду	Условная длина до счетчика	L1, мм	L2, мм	Условная длина после счетчика	L3, мм	L4, мм
50	3Ду	200	100	5Ду	300	200
80	2Ду	250	100	3Ду	400	250
100	2Ду	300	100	3Ду	400	300
150	2Ду	400	150	3Ду	650	400

Габаритные размеры прямых участков для счетчиков СГ

Ду	Условная длина до счетчика	L1, мм	L2, мм	Условная длина после счетчика	L3, мм	L4, мм
50	5Ду	270	100	5Ду	300	200
80	5Ду	420	100	3Ду	300	200
100	5Ду	520	100	3Ду	320	220
150	5Ду	770	150	3Ду	470	320

КОНТРГАЙКА

Основные сведения об изделии и производителе

Наименование изделия:	**Контргайка**
Назначение:	Предназначены для соединения водогазопроводных труб с применением уплотнителя
Рабочая среда:	Природный газ
Предприятие-изготовитель:	ООО«Астин», г. Екатеринбург, ул. Завокзальная, 5, оф.19 по заказу «ASTIN BGM Group» www.astingroup.ru

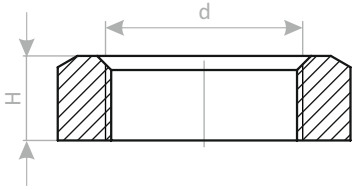

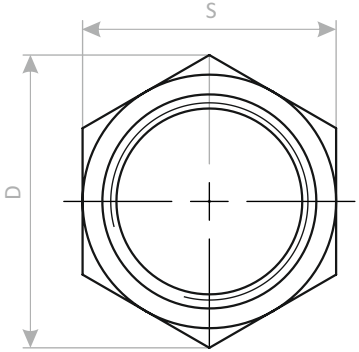

- изготовлением из стали по ГОСТ 1050-88 (не порошковая);
- применением уплотнителя, исключающего вероятность ослабевания резьбового соединения либо его раскручивания вследствие воздействия рабочей среды;
- цинковым покрытием, придающим контргайке устойчивость к влаге, препятствующим появлению коррозии и изменению первоначальных физико-химических свойств изделия.

Габаритные размеры, мм

Наименование изделия	Условный проход	Резьба d	H	S	D	Масса, кг
Контргайка стальная	Ду 15	Трубная G1/2	6	27	31.2	0.013
Контргайка стальная	Ду 20	Трубная G3/4	6	32	36.9	0.016
Контргайка стальная	Ду 25	Трубная G1	8	41	46.5	0.036

Предназначена для крепления элементов трубопровода любого типа и назначения, включая отопительные инженерные коммуникации, системы водоснабжения и канализации, газопроводы и другие системы, где рабочая среда создает высокое давление или находится под воздействием высоких температур.

ПЕРЕХОДНЫЕ ФЛАНЦЫ

на регуляторы Pietro Fiorentini, MADAS, СП «ТермоБрест»

Основные сведения об изделии и производителе

Наименование изделия:	**Переходные фланцы**
Назначение:	Фланцы являются переходными элементами с резьбового соединения (регуляторы, фильтры, запорная арматура) на фланцевое
Рабочая среда:	Природный газ
Предприятие-изготовитель:	ООО«Астин», г. Екатеринбург, ул. Завокзальная, 5, оф.19 по заказу «ASTIN BGM Group» www.astingroup.ru

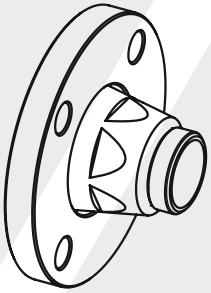

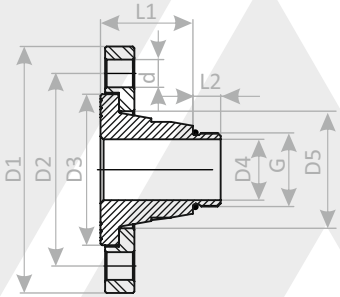

Габаритные размеры, мм

Ду	G	D1	D2	D3	D4	D5	L1	L2	d	Вес, кг
25	1/2''	115	85	65	13	45	48	14,5	14	1,57
25	1''	115	85	65	24	45	48	14,5	18	1,48
32	1''	135	100	75	24	55	48	14,5	18	2
32	1 1/2''	135	100	75	39,5	55	48	18	18	2
40	1''	145	110	85	24	65	48	14,5	18	2,35
40	1 1/2''	145	110	85	39,5	65	48	18	18	2,29
50	1/2''	160	125	98	13	74	60	14,5	18	3,43
50	1''	160	125	98	24	74	60	14,5	18	3,5
50	1 1/2''	160	125	98	39,5	74	60	18	18	3
50	2''	160	125	98	46	74	60	18	18	3

Фланцы являются переходными элементами с резьбового соединения (регуляторы, фильтры, запорная арматура) на фланцевое, уплотнительное кольцо на резьбовом соединении, позволяют достигать высокого уровня герметичности соединения газопровода. Плавающие фланцы обеспечивают установку в любом положении и не требуют совмещения крепежных отверстий фланцев трубопровода.

ФИЛЬТР СЕТЧАТЫЙ

Основные сведения об изделии и производителе

Наименование изделия:	**Фильтр сетчатый**
Назначение:	Предназначен для очистки газа от механических примесей
Рабочая среда:	Природный газ
Предприятие-изготовитель:	ООО«Астин», г. Екатеринбург, ул. Завокзальная, 5, оф.19 по заказу «ASTIN BGM Group» www.astingroup.ru

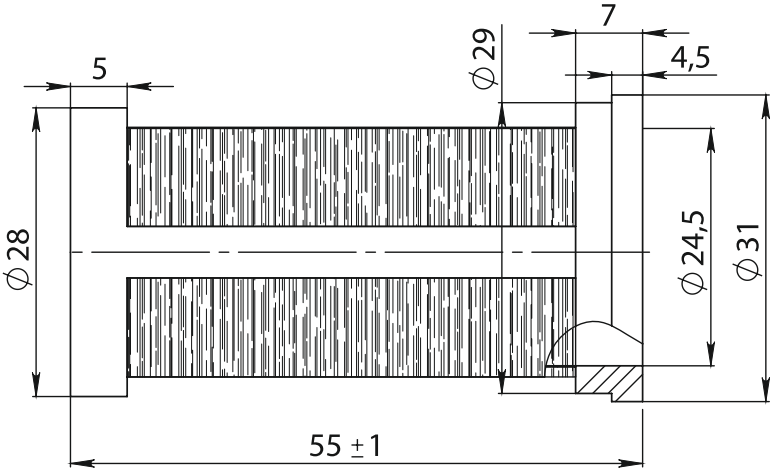

Фильтр-сетка (стаканчик) предназначен для очистки газа от механических примесей. Фильтр устанавливается во входной патрубок счетчика газа марки NPM.

Технические характеристики:

Фильтрующий элемент-сетка полутомпаковая 028....045 ГОСТ 6613-86

Корпус - полиэтилен ГОСТ 16337, ГОСТ 16338-85

Рабочее давление – не более 1 кгс/см^2

Температура – не выше 60°С

ФИТИНГИ ДЛЯ БЫТОВЫХ РЕГУЛЯТОРОВ
(Pietro Fiorintini, СП «Термобрест», MADAS и др.)

Основные сведения об изделии и производителе

Наименование изделия:	**Фитинги FE для регуляторов давления газа**
Назначение:	Предназначен для подсоединения бытовых и промышленных регуляторов давления газа к газопроводу
Рабочая среда:	Природный газ
Предприятие-изготовитель:	ООО«Астин», г. Екатеринбург, ул. Завокзальная, 5, оф.19 по заказу «ASTIN BGM Group» www.astingroup.ru

FE G1/2"Нар. X G3/4"Вн.

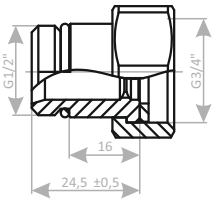

0,08 кг

FE G3/4"Нар. X G1"Вн.

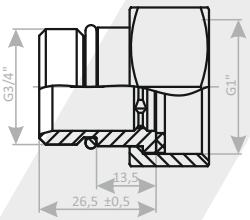

0,11 кг

FE G1"Нар. X G1.1/4"Вн.

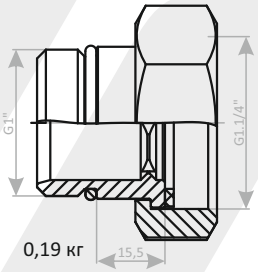

0,19 кг

FE G3/4"Нар. X G1.1/4"Вн.

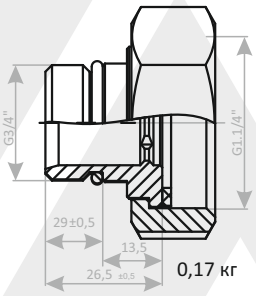

0,17 кг

FE M14x1Нар. X G1/2"Вн.
FE G1/4"Нар. X G1/2"Вн.

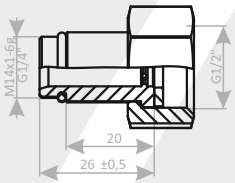

0,05 кг

FE G1"Нар. X G1.1/4"Вн.

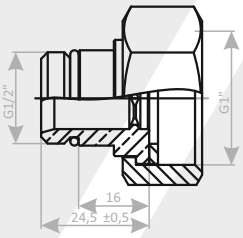

0,11 кг

FE G3/4"Вн. X G1.1/4"Вн.

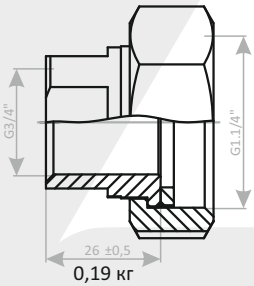

0,19 кг

В комплект фитингов входит:
штуцер – 1 шт., гайка – 1 шт., фторопластовая прокладка – 1 шт., кольцо резиновое уплотнительное – 1 шт

Преимущества наших фитингов перед другими производителями:

- Гайка изготовлена из стали
- Высокая точность обработки
- Цинковое покрытие, придающее фитингу устойчивость к влаге, препятствующим появлению коррозии и изменению первоначальных физико-химических свойств изделия
- Качество и надежность, которые подтверждены временем.

ЯЩИК ЗАЩИТНЫЙ ДЛЯ МУФТОВЫХ ГАЗОВЫХ КРАНОВ Ду15...Ду50

Основные сведения об изделии и производителе

Наименование изделия:	**Ящик защитный для муфтовых газовых кранов Ду15....Ду50**
Назначение:	Защита счетчиков на трубопроводе
Рабочая среда:	Природный газ
Предприятие-изготовитель:	ООО«Астин», г. Екатеринбург, ул. Завокзальная, 5, оф.19 по заказу «ASTIN BGM Group» www.astingroup.ru
Сертификат соответствия:	Не подлежит сертификации

Технические данные:

- Ящик защитный для муфтовых газовых кранов Ду 15-50 (далее ящик защитный) предназначен для защиты газовых кранов от прямого воздействия атмосферных осадков, прямых солнечных лучей, механических повреждений, несанкционированного доступа.
- Ящик защитный изготовлен из стального листа толщиной 0,55-0,8 мм.
- Ящик защитный окрашен порошковой краской желтого цвета или оцинкован.
- Габариты ящика защитного в сборе ШхГхВ (мм) 220х173х270.
- Масса ящика защитного не более 1,4 кг.
- Ящик защитный рассчитан для работы в интервале температур от +55°С до -55°С.
- Разборная конструкция ящика защитного позволяет монтировать его без применения сварочных работ, как на уже установленный газопровод, так и на вновь устанавливаемый.
- Ящик защитный можно закрыть на навесной замок и опломбировать.

ЯЩИК ЗАЩИТНЫЙ ДЛЯ ФЛАНЦЕВЫХ ГАЗОВЫХ КРАНОВ Ду15...Ду50

Основные сведения об изделии и производителе

Наименование изделия:	**Ящик защитный для фланцевых газовых кранов Ду15...50**
Назначение:	Защита счетчиков на трубопроводе
Рабочая среда:	Природный газ
Предприятие-изготовитель:	ООО«Астин», г. Екатеринбург, ул. Завокзальная, 5, оф.19 по заказу «ASTIN BGM Group» www.astingroup.ru
Сертификат соответствия:	Не подлежит сертификации

Технические данные:

- Ящик защитный для фланцевых газовых кранов Ду15...50 (далее ящик защитный) предназначен для защиты газовых кранов от прямого воздействия атмосферных осадков, прямых солнечных лучей, механических повреждений, несанкционированного доступа.
- Ящик защитный изготовлен из стального листа толщиной 1,0 - 1,2 мм.
- Ящик защитный окрашен порошковой краской желтого цвета или оцинкован
- Габариты ящика защитного в сборе ШхГхВ (мм) 387х283х491.
- Масса ящика защитного не более 1,6 кг.
- Ящика защитный рассчитан для работы в интервале температур от +55°С до -55°С.
- Разборная конструкция ящика защитного позволяет монтировать его без применения сварочных работ, как на уже установленный газопровод, так т на вновь устанавливаемый.
- Ящик защитный можно закрыть на навесной замок и опломбировать.

ЯЩИК ЗАЩИТНЫЙ ДЛЯ ГАЗОВЫХ СЧЕТЧИКОВ G6

Основные сведения об изделии и производителе

Наименование изделия:	**Ящик защитный для газовых счетчиков G6**
Назначение:	Защита счетчиков на трубопроводе
Рабочая среда:	Природный газ
Предприятие-изготовитель:	ООО«Астин», г. Екатеринбург, ул. Завокзальная, 5, оф.19 по заказу «ASTIN BGM Group» www.astingroup.ru
Сертификат соответствия:	Не подлежит сертификации

Технические данные:

- Ящик защитный для газовых счетчиков G6 (далее ящик защитный) предназначен для защиты газовых счетчиков от прямого воздействия атмосферных осадков, прямых солнечных лучей, механических повреждений, несанкционированного доступа.
- Для удобства снятия показаний со счетчика, ящик защитный оснащен смотровым окном.
- Ящик защитный изготовлен из стального листа толщиной 0,55-0,8 мм.
- Ящик защитный окрашен порошковой краской желтого цвета или оцинкован.
- Габариты ящика защитного в сборе ШхГхВ (мм) 360х193х289.
- Масса ящика защитного не более 4 кг.
- Ящик защитный рассчитан для работы в интервале температур от +55°С до -55°С.
- Разборная конструкция ящика защитного позволяет монтировать его без применения сварочных работ, как на уже установленный газопровод, так и на вновь устанавливаемый.

ЯЩИК ЗАЩИТНЫЙ ДЛЯ ГАЗОВЫХ СЧЕТЧИКОВ G 1,6-G 4

Основные сведения об изделии и производителе

Наименование изделия:	**Ящик защитный для газовых счетчиков G 1,6-4**
Назначение:	Защита газовых счетчиков на турбопроводе.
Рабочая среда:	Природный газ
Предприятие-изготовитель:	ООО«Астин», г. Екатеринбург, ул. Завокзальная, 5, оф.19 по заказу «ASTIN BGM Group» www.astingroup.ru
Сертификат соответствия:	Не подлежит сертификации

Технические данные:

- Ящик защитный для газовых счетчиков G 1,6-4 (далее ящик защитный) предназначен для защиты газовых счетчиков от прямого воздействия атмосферных осадков, прямых солнечных лучей, механических повреждений, несанкционированного доступа.
- Для удобства снятия показаний со счетчика, ящик защитный оснащен смотровым окном.
- Ящик защитный изготовлен из стального листа толщиной 0,55-0,8 мм.
- Ящик защитный окрашен порошковой краской желтого цвета или оцинкован.
- Габариты ящика защитного в сборе ШхГхВ (мм) 218х173х258.
- Масса ящика защитного не более 3 кг.
- Ящик защитный рассчитан для работы в интервале температур от +55°С до -55°С.
- Разборная конструкция ящика защитного позволяет монтировать его без применения сварочных работ, как на уже установленный газопровод, так и на вновь устанавливаемый.

ГРПШ (стандарт) на базе регуляторов FE

Газорегуляторный пункт коммунально-бытового значения предназначен для понижения входного давления газа до заданного уровня и поддержания его на выходе постоянным. ГРПШ строится на регуляторах бытового назначения серии FE. Пункт оборудован одной линией редуцирования, фильтром газовым и контрольно-измерительными приборами. Продувочные свечи, выполненные со штуцерами под напорно-тканевые рукава, не выводятся за пределы корпуса ГРПШ, что заметно повышает эстетику корпуса пункта, это в свою очередь довольно весомый аргумент – так как бытовые ГРПШ предназначены для установки вблизи жилых домов. По требованию заказчика, шкаф может быть оборудован электрообогревом.

*В компактном исполнении ГРПШ контрольно-измерительными приборами не комплектуется.

Технические данные

Наименование		ГРПШ-FE-1У1			
Регулятор давления газа		FE 6	FE 10	FE 25	FES
Максимальное входное давление, МПа		0,86			
Регулируемая среда		природный газ, бытовой (пропан-бутан) и другие некоррозийные газы			
Температура окружающей среды, °С		-40...+60			
Диапазон настройки выходного давления, МПа:		(1,3 –18)			
Неравномерность регулирования выходного давления, %		±5			
Диапазон настройки отключающего устройства, кПа	при повышении	2,5-30			
	при понижении	1,0-13,0			
Предохранительно-запорный клапан		встроен			
Предохранительно-сбросный клапан		встроен			
Диапазон настройки срабатывания предохранительно-сбросного клапана, кПа:		(1,1-1,3) Рвых			
Средний срок службы, лет, не менее		30			
Масса, не более, кг		12			

Габаритные размеры, мм

Наименование	ГРПШ-FE6	ГРПШ-FE10	ГРПШ-FE25	ГРПШ-FES
Длина, мм	300			
Высота, мм	255			
Ширина, мм	167			
Пропускная способность, м /ч	6	10	25	50

ГРПШ на базе регуляторов FE с бытовым газовым счетчиком

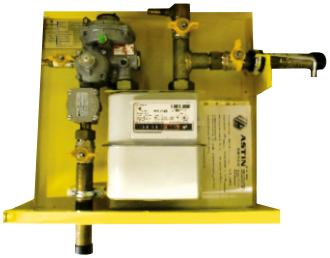

Газорегуляторный пункт коммунально-бытового значения предназначен для понижения входного давления газа до заданного уровня и поддержания его на выходе постоянным. ГРПШ строится на регуляторах бытового назначения серии FE. Пункт оборудован одной линией редуцирования с отключающими устройствами, фильтром газовым, газовым счетчиком с термокоррекцией. Продувочные свечи, выполненные со штуцерами под напорно-тканевые рукава, не выводятся за пределы корпуса ГРПШ, что заметно повышает эстетику корпуса пункта, это в свою очередь довольно весомый аргумент – так как бытовые ГРПШ предназначены для установки вблизи жилых домов.

Технические данные

Наименование		ГРПШ-FE-1У1-СГ	
Регулятор давления газа		FE 6	FE 10
Счетчик газа		BK G4T	BK G6T
Максимальное входное давление, МПа		0,86	
Максимальное входное давление, МПа		0,016...6,0	
Регулируемая среда		природный газ, бытовой (пропан-бутан) и другие некоррозийные газы	
Температура окружающей среды, °С		-40...+60	
Диапазон настройки выходного давления, МПа:		(1,3 –18)	
Неравномерность регулирования выходного давления, %		±5	
Диапазон настройки отключающего устройства, кПа	при повышении	2,5-30	
	при понижении	1,0-13,0	
Предохранительно-запорный клапан		встроен	
Предохранительно-сбросный клапан		встроен	
Диапазон настройки срабатывания предохранительно-сбросного клапана, кПа:		(1,1-1,3) Рвых	
Срок службы, лет		15	
Масса, не более, кг		10	

Габаритные размеры, мм

Наименование	ГРПШ-FE6
Длина, мм	470
Высота, мм	430
Ширина, мм	220
Пропускная способность, м /ч	6

*Схема по запросу, или см. на сайте астингрупп.рф

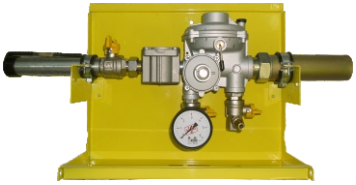

ГРПШ (компакт) на базе регуляторов РС

Газорегуляторный пункт коммунально-бытового значения предназначен для понижения входного давления газа до заданного уровня и поддержания его на выходе постоянным. ГРПШ строится на комбинированных регуляторах бытового назначения серии РС производства ООО СП «ТермоБрест». Пункт оборудован одной линией редуцирования с отключающим устройством перед регулятором давления газа. Бытовые ГРПШ предназначены для установки вблизи жилых домов.

* По требованию заказчика ГРПШ может комплектоваться регуляторами давления газа:

FRG/2MB исполнения Компакт и Компакт-2 (производитель Madas Италия)

Venio A-15, Venio A-35 (производитель ЭПО Сигнал Россия)

Техническая характеристика

Наименование	**ГРПШ-РС-1У1**			
Регулятор давления газа	**РС 6-КД**	**РС 10-КД**	**РС 25-КД**	**РС 50-КД**
Максимальное входное давление, МПа	0,6			
Регулируемая среда	Углеводородные газы (ГОСТ 5542), газовые фазы сжиженных газов (ГОСТ20448), воздух, неагрессивные газы			
Температура рабочей среды С°	-30°С до +70°С			
Диапазон настройки выходного давления газа, кПа	1,8 – 2,4			
Неравномерность регулирования выходного давления при изменении расхода газа и изменении входного давления на 30%, %, не более	±10			
Диапазон настройки отключающего устройства кПа: -при повышении максимального выходного давления $P_{вых}$ -при понижении максимального выходного давления $P_{вых}$	 3,6 – 4,8 1,5			
Предохранительно-запорный клапан	встроен			
Предохранительно сбросный клапан	встроен			
Диапазон настройки срабатывания предохранительно-сбросного клапана, кПа	3,15 – 4,2			
Срок службы	30 лет			

Габаритные размеры

Наименование	**ГРПШ-РС 6**	**ГРПШ-РС 10**	**ГРПШ-РС 25**	**ГРПШ-РС 50**
Длина,мм	370			
Высота,мм	300			
Ширина,мм	240			
Пропускная способность, м/ч	6	10	25	50
Масса не более, кг	10,4			

*Схема по запросу, или см. на сайте астингрупп.рф

Карта проезда

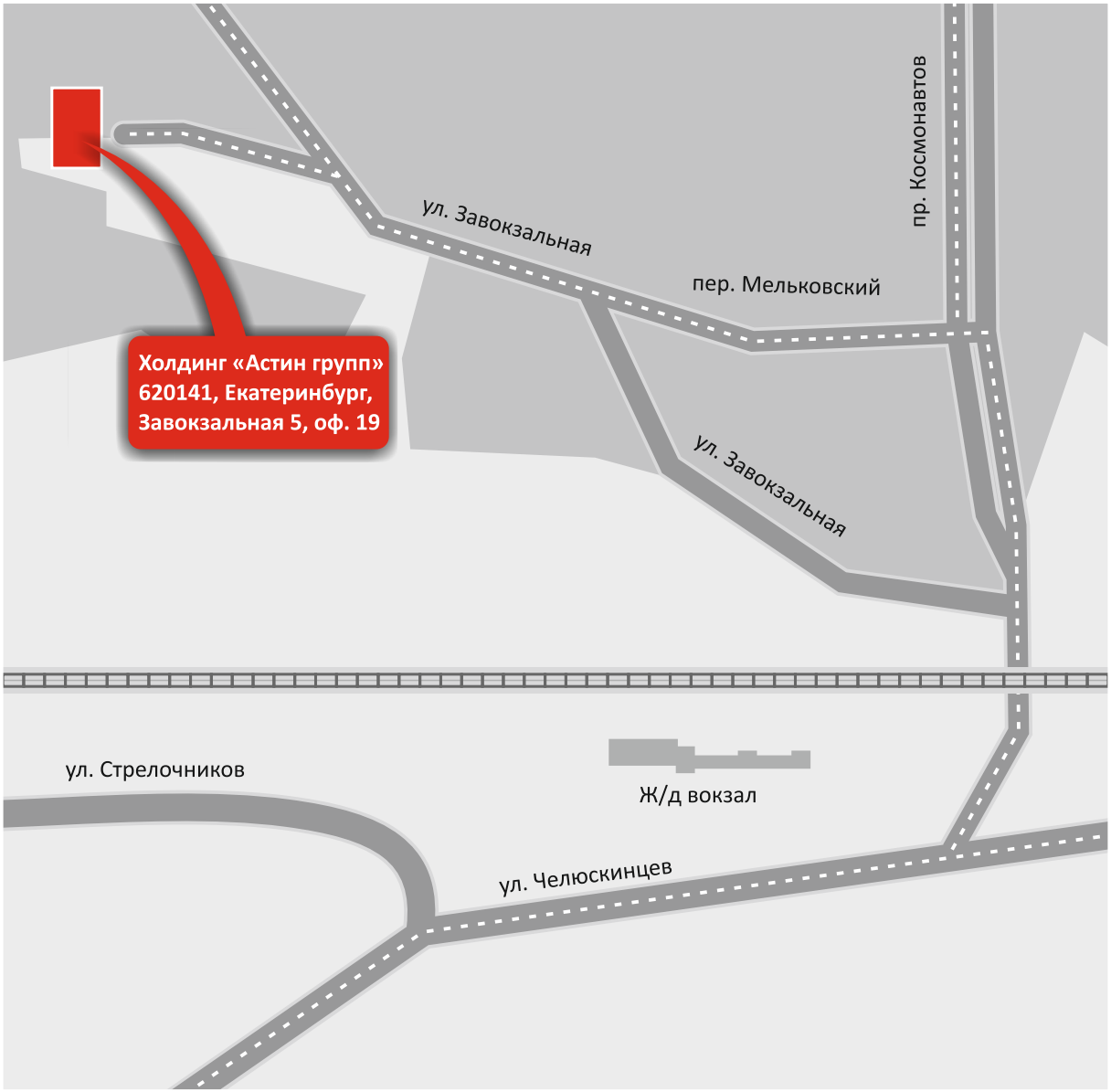

ASTIN®
BGM Group

www.astingroup.ru
620141, г. Екатеринбург, ул. Завокзальная, 5, оф.19, тел.: 8 (343) 379-33-71,379-33-72